ARES IP

XP 500 BEAM IP

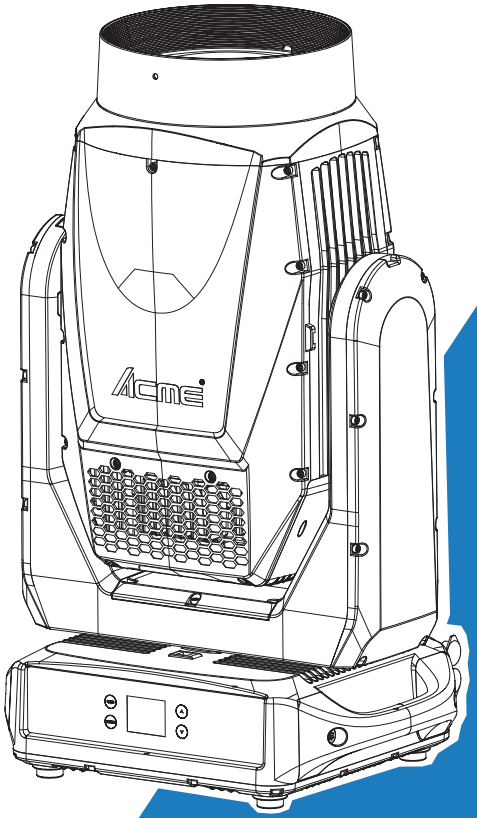

说明书

使用前请仔细阅读此说明书

www.acmelighting.com

目 录

01/ 安全指导 2
02/ 技术规格 4
03/ 控制面板 6
3.1 电池 7
04/ 电源和信号连接 9
4.1 电源连接 9
4.2 信号连接 10
05/ 灯具安装 11
06/ 颜色盘/图案盘与灯泡 14
6.1 颜色盘/图案盘 14
6.2 灯泡 14
6.3 灯泡寿命警告提示 15
07/ 灯具设置 15
7.1 主要功能 15
7.2 初始位置调整 29
08/ 通用 DMX 控制器控制 33
8.1 地址码设置 33
8.2 DMX512 通道 34
09/ 错误信息 41
10/ 故障处理 49
11/ 设备清洁 50

REV D 12/18/2025

11/ 设备清洁

定期清洁对于灯具的使用寿命和性能非常重要。灰尘、污垢、烟雾颗粒、雾化液体残留物等的积聚会降低灯具的光输出和散热能力。

灯具的清洁时间因操作环境的不同有很大差异。因此无法为灯具规定精确的清洁时间间隔。可能需要频繁清洁的环境因素包括：

- 使用烟雾机或喷雾机。
- 高气流速率（例如空调通风口附近）。
- 空气中的灰尘（例如来自舞台效果、建筑结构和装饰或户外活动中的自然环境等）。

如果存在一个或多个这些因素，请在灯具开始运行的几小时内检查是否需要清洁。之后，要经常进行检查。这个过程将使您能够评估特定情况下的清洁需求。

清洁灯具时要注意以下几点：

- 在干净、干燥、光线充足的区域进行。
- 只能轻轻擦拭。建议使用柔软的无绒布蘸取水或温和的清洁剂溶液，任何情况下都不应使用酒精、溶剂或研磨剂！清洁光学组件时要格外小心：光学组件表面易碎且容易划伤。

10/ 故障处理

故障	潜在原因	解决方案
灯具没有响应	灯具没有通电	确认电源是否打开，插头是否插好，电源线是否正常连接。
	开关电源无输出	更换开关电源。
灯具突然关闭	电源被切断	检查电源、开关和断路器。
灯光输出中断	灯具过热	检查灯具的错误信息以获取更多信息。 让灯具冷却一段时间。 清洁灯具。 降低环境温度。
灯具突然停止响应	DMX 信号断开	检查 DMX 信号线是否断开。
灯具运行异常	错误的 DMX 地址或通道模式	检查并设置正确的 DMX 地址或 DMX 通道模式
	DMX 链路中未安装终端器	在 DMX 链路的末端安装一个 120 ohm 的 DMX 终端器。
	信号线故障	更换或维修故障的信号线。
	其中一台灯具出现故障，干扰链路上的数据传输	追踪并隔离损坏的灯具。 请合格的技术人员对灯具进行维修。
X/Y 轴剧烈抖动	X/Y 轴锁未松开	松开 X/Y 轴锁。
	X/Y 轴间隙内有障碍物	检查并移除任何限制 X/Y 轴正常运行的障碍物。
	霍尔元件损坏	更换霍尔元件。
	磁钢掉落	更换磁钢。

01/ 安全指导

请仔细阅读此说明书，它包括了安装、使用和维护等重要信息。

警 告

请保存此说明书，作为将来的咨询依据，如果你向其他用户推销此产品，请确保他们也得到此手册。

注意：

设备出厂时均包装完好，请按照用户手册进行操作，人为原因导致机器故障不在保修范围。

- 在使用产品前，请打开仔细检查，确保灯具无运输造成的损伤。
- 设备适于干燥处及潮湿环境使用。
- 灯具的安装、操作请由专业人士进行。
- 不要让小孩操作机器。
- 固定设备时要使用安全的绳具，移动灯具时请同时托起底部。
- 必须把设备安装在通风良好处，至少距离邻近平面 50 厘米。
- 确保通风孔通畅，以免灯具运行时过热。
- 运行前确保电源电压与设备要求的电源电压相符。
- 请将导电体接地，以防电击。
- 请勿在-10℃以下或 40℃以上环境运行灯具。
- 禁止将灯具直接连接到调光设备。
- 新灯具工作时可能出现少量烟或异味，运行 15 分钟后将消失。
- 灯具运行时旁边请勿放置可燃物品，以防火险。
- 开启灯具前请仔细检查电源线是否破损，如有损伤请立即更换。
- 灯具运行时表面温度可达 75℃，请勿徒手触摸。
- 避免易燃液体、水或金属等导电体进入灯具内部，以免电击或起火，如有异物进入灯具，请立即切断电源。
- 避免在脏、多尘的环境下操作灯具，并定期对灯具进行清洁维护。
- 灯具运行时禁止触摸电线，以防电击。
- 避免电源线与其他线材缠绕。
- 灯具与照射面之间的距离要大于 12M。

- 更换灯泡前，请先断开电源。
- 更换灯泡时请使用相同型号。
- 请勿重复开启灯具。
- 灯具外壳、透镜或紫外线过滤器等出现明显损坏时请及时更换。
- 灯具内部无可用部件，请勿擅自打开灯具外壳。
- 机器出现故障，请立即停止使用，并断电检查；非专业技术人员，请勿自行维修；如需帮助，请与最近的授权销售/技术中心联系。
- 灯具长期不使用或维修时请切断电源。
- 需再次运输时，请使用原包材。
- 装箱运输前，请将 Y 轴锁打开。
- 高温灯泡有爆炸的危险，请勿在断电 15 分钟内打开灯具。
- 灯泡损坏、受热变形或超过使用寿命时请及时更换。
- 灯具运行时请勿直视。
- 灯具运行时灯泡会很热，不要徒手触摸灯泡。
- 灯具没有防护罩或者外壳损害时，请勿操作。
- 若设备暴露在强烈的温度波动下（例如运输后），则不得立即开启设备，因为设备内部可能会产生冷凝水。在设备达到室温之前请勿给设备通电。
- 直射阳光或任何其他强光源光束穿透灯具的前透镜，会造成灯具严重的内部损坏。在开箱、安装、使用和室外长时间闲置时，禁止将灯具前透镜暴露在任何角度的直射阳光或任何其他强光源的光束下。禁止将一台灯具的光束直接对准另一台灯具。

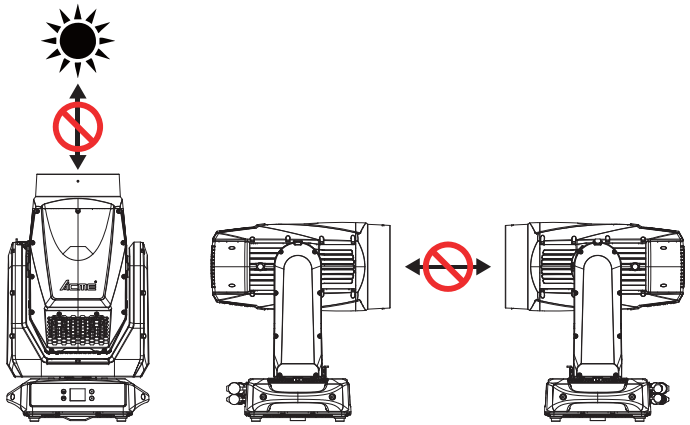

灯具各风扇分布图：

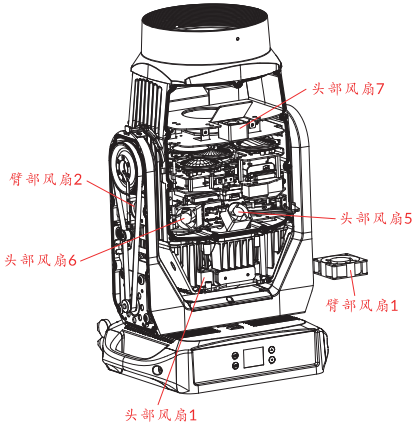

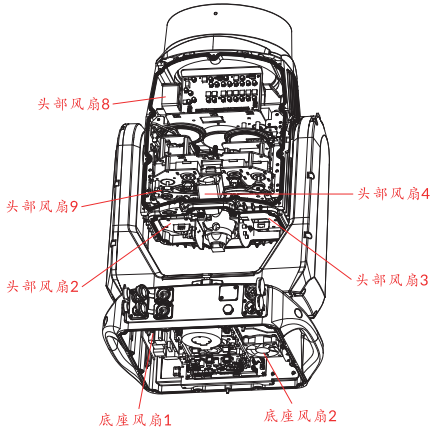

风扇	料号	V	W	位置
底座风扇 1	3014001428	DC 24V	7.2W	底座-A 板
底座风扇 2	3014001251	DC 24V	3.6W	底座-A 板
臂部风扇 1	3014001321	DC 24V	7.2W	底座-A 板
臂部风扇 2	3014001406	DC 24V	2.9W	底座-A 板
头部风扇 1	3014003026	DC 24V	8.4W	头部-E 板
头部风扇 2	3014001406	DC 24V	2.9W	头部-E 板
头部风扇 3				
头部风扇 4	3014001428	DC 24V	7.2W	头部-E 板
头部风扇 5				
头部风扇 6				
头部风扇 7				
头部风扇 8				
头部风扇 9				

底座湿度太高

拆开机器外壳排湿

头部湿度太高

拆开机器外壳排湿

记忆 IC 错误

当记忆 IC 不停报错，请更换主板

02/ 技术规格

产品执行 GB7000.1-2015，GB7000.217-2008 标准。

输入电源	180-240Vac; 50/60Hz	
功率	615W	
光源	PHILIPS MSD Platinum 19 R LL	
色温	6700K	
光束角度	1.3°	
颜色盘	13 种颜色+显指片+白色	
图案盘	固定图案盘	10 个图案+3 个效果图案+白圆
移动	X 轴	540°
	Y 轴	260°
	精度	16-bit 精度扫描
	校正	X 轴/Y 轴位置失步自动校正
	固定锁	X/Y 轴锁
控制	通道模式	24
	控制协议	DMX512
		RDM
		Art-Net
		sACN
	软件升级	通过 DMX 连接更新软件
结构	显示屏	LCD 显示屏
	内置电池	内置充电电池，可在不供应外部电源状态下进行菜单设置
	信号输入/输出	五芯防水卡侬头插座(可选配三芯)
		RJ45 接口
	电源插座	防水电源连接器输入/输出
	防护等级	IP66
主要特点	0%~100%顺滑调光，多种速度频闪效果	
	线性 CMY 混色系统	
	线性 CTO 色温调节	
	效果盘： 1 片渐变 CTO 3 个效果图案，可与固定图案盘重叠 2 种匀化效果	

	棱镜: 1 个 6 面直排镜/1 个 8 棱镜 1 个 24 棱镜/1 个 48 棱镜 6 面直排镜可与 24 棱镜或 48 棱镜双向旋转及叠加 8 棱镜可与 24 棱镜或 48 棱镜双向旋转及叠加	
	电动调焦系统	
	独立的雾化效果	
出厂配置	电源线	
	快锁*2	
	电子说明书	
尺寸	380x284x659mm	15"x11.2"x25.9"
重量	30 kg	66 lbs

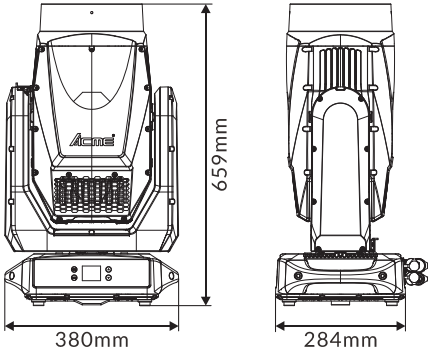

产品照度图:

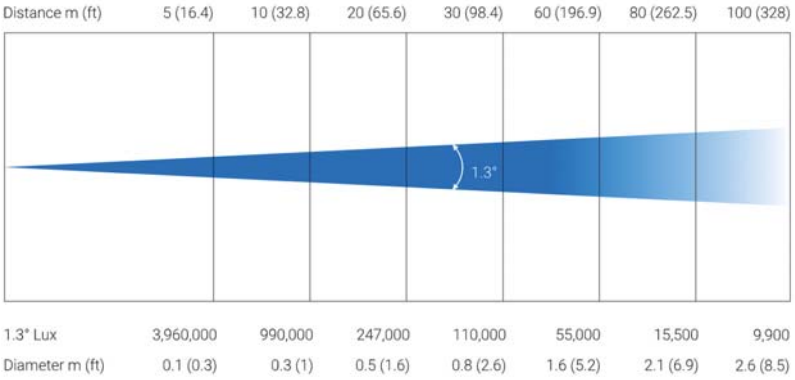

镇流器通讯错误

检查镇流器是否有 380V 的电压输出

检查镇流器是否损坏

检查通信线是否安装到位或断开

点泡失败

检查灯泡或镇流器是否故障

灯泡输入电压过高

检查灯泡是否损坏

检查灯泡是否已达到使用寿命

检查镇流器是否损坏

镇流器温度过高

检查环境温度是否超过 45℃

检查镇流器风扇转速是否过低

检查镇流器是否损坏

灯泡温度传感器错误

检查连接温度传感器的引线是否安装到位或断开

重力传感器错误

检查 E 板上的重力传感器是否损坏

底座湿度错误

检查湿度传感器是否故障

检查连接湿度传感器的引线是否安装到位或断开

头部湿度错误

检查湿度传感器是否故障

检查连接湿度传感器的引线是否安装到位或断开

Yellow 复位错误

检查 Yellow 色盘安装磁钢的位置是否脱落或损坏

检查 Yellow 色盘运转范围内是否有其它干涉物品

检查 Yellow 色盘霍尔元件是否损坏

检查连接 Yellow 色盘霍尔元件和 PCB 板的引线是否接触不良或断开

检查 Yellow 色盘马达是否损坏

检查 Yellow 色盘马达驱动板的相关电路是否损坏

头部风扇 1/2/3/4/5/6/7/8/9 启动错误

检查风扇是否为不运转

检查风扇引线是否安装到位或断开

检查风扇是否损坏

检查风扇运转范围是否有其它干涉物品

底座风扇 1/2 启动错误

检查风扇是否为不运转

检查风扇引线是否安装到位或断开

检查风扇是否损坏

检查风扇运转范围是否有其它干涉物品

臂部风扇 1/2 启动错误

检查风扇是否为不运转

检查风扇引线是否安装到位或断开

检查风扇是否损坏

检查风扇运转范围是否有其它干涉物品

灯泡过热关闭

检查灯泡温度开关是否已断开

检查灯泡风扇是否正常运转

REV D 12/18/2025

03/ 控制面板

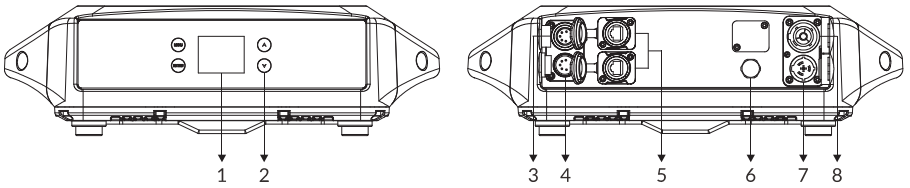

1. 显示屏	显示各种功能菜单	
2. 按钮	MENU	进入菜单选择功能
	▲ UP	到前一个选项
	▼ DOWN	到后一个选项
	ENTER	确认所选功能
3. DMX 输出	用于 DMX512 连接，使用 5 芯 XLR 信号线连接下一台灯具，并输出 DMX 信号(可选配 3 芯)	
4. DMX 输入	用于 DMX512 连接，使用 5 芯 XLR 信号线连接控台与灯具，并输入 DMX 信号(可选配 3 芯)	
5. 以太网	灯具的信息可通过网线传输到主控制器	
6. 透气阀		
7. 电源输入	连接电源供电	
8. 电源输出	连接下一台灯具	

3.1 电池

本产品含有可充电电池。

电池类型：18650 锂电池（3.7V, 2200mAh, 8.14Wh），符合新的欧盟电池法规 EU2023/1542。

请勿将灯具或电池暴露在过高温度下。

注意灯具或电池的端子可能会有被金属物体造成短路的风险。

此灯具中的电池仅可由专业人员进行更换。

不同类型的电池或新旧电池不得混用。

耗尽的电池应从灯具中取出并安全处置。

如果灯具长时间不使用，应将电池取出。

请勿使用不可充电电池代替可充电电池。

请勿使用改装或损坏的电池。

使用错误类型的电池更换可能会破坏安全保护措施，并存在火灾或爆炸的风险。

将电池投入火中或热炉中，或对电池进行机械挤压或切割，可能导致爆炸。

将电池置于极高温度环境中，可能导致爆炸或易燃液体或气体泄漏。

使用电池供电进行菜单设置：

灯具内置充电电池，可在不供应外部电源状态下进行菜单设置。电池会在灯具运行期间充电。

除‘设备测试’和‘复位功能’菜单外，其余所有菜单在电池供电状态下皆可访问。

要在灯具未连接电源时激活显示屏，请按住[▲ UP]按钮 3 秒。30 秒无操作显示屏将自动熄灭，再次按住[▲ UP]按钮 3 秒可重新激活显示屏。

雾化复位错误

检查雾化镜安装磁钢的位置是否脱落或损坏

检查雾化镜运转范围内是否有其它干涉物品

检查雾化镜霍尔元件是否损坏

检查连接雾化镜霍尔元件和 PCB 板的引线是否接触不良或断开

检查雾化镜马达是否损坏

检查雾化镜马达驱动板的相关电路是否损坏

Cyan 复位错误

检查 Cyan 色盘安装磁钢的位置是否脱落或损坏

检查 Cyan 色盘运转范围内是否有其它干涉物品

检查 Cyan 色盘霍尔元件是否损坏

检查连接 Cyan 色盘霍尔元件和 PCB 板的引线是否接触不良或断开

检查 Cyan 色盘马达是否损坏

检查 Cyan 色盘马达驱动板的相关电路是否损坏

Magenta 复位错误

检查 Magenta 色盘安装磁钢的位置是否脱落或损坏

检查 Magenta 色盘运转范围内是否有其它干涉物品

检查 Magenta 色盘霍尔元件是否损坏

检查连接 Magenta 色盘霍尔元件和 PCB 板的引线是否接触不良或断开

检查 Magenta 色盘马达是否损坏

检查 Magenta 色盘马达驱动板的相关电路是否损坏

调焦复位错误

检查调焦安装磁钢的位置是否脱落或损坏

检查调焦运转范围内是否有其它干涉物品

检查调焦霍尔元件是否损坏

检查连接调焦霍尔元件和 PCB 板的引线是否接触不良或断开

检查调焦马达是否损坏

检查调焦马达驱动板的相关电路是否损坏

6 棱镜/8 棱镜/24 棱镜/48 棱镜复位错误

检查棱镜安装磁钢的位置是否脱落或损坏

检查棱镜运转范围内是否有其它干涉物品

检查棱镜霍尔元件是否损坏

检查连接棱镜霍尔元件和 PCB 板的引线是否接触不良或断开

检查棱镜马达是否损坏

检查棱镜马达驱动板的相关电路是否损坏

棱镜 1/2 自转复位错误

检查棱镜安装磁钢的位置是否脱落或损坏

检查棱镜运转范围内是否有其它干涉物品

检查棱镜霍尔元件是否损坏

检查连接棱镜霍尔元件和 PCB 板的引线是否接触不良或断开

检查棱镜马达是否损坏

检查棱镜马达驱动板的相关电路是否损坏

REV D 12/18/2025

电池更换：

警告！在更换电池之前，请断开灯具电源。仅可使用相同类型的电池进行更换。

1. 断开灯具电源并等待其冷却。
2. 拧下灯具臂部的八颗螺丝，取下臂部盖。

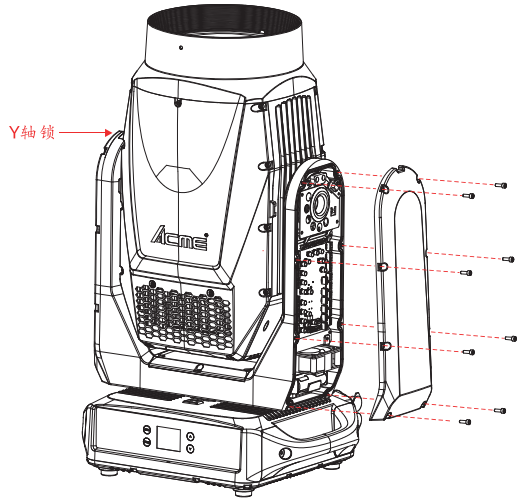

3. 拧下固定电池的五金上的两颗螺丝，然后取下五金。
4. 取出耗尽的电池，然后将新电池（仅相同类型）插入电池仓（负极(-)朝向弹簧，正极(+)反之）。

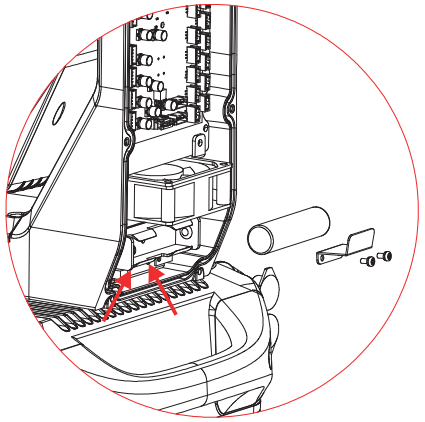

5. 将固定电池的五金和臂部盖重新安装好，灯具重新通电前检查其是否安装牢固。

04/ 电源和信号连接

4.1 电源连接

接通电源前，请先检查灯具的 X/Y 轴锁是否已松开。

此灯具可在 180-240Vac; 50/60Hz 交流电源上运行。

最大功耗为 615W。

灯具必须接地，并能够与交流电源隔离。交流电源必须包含故障保护保险丝或断路器。

布线和接线工作必须由合格的电工进行。

电源线的颜色编码如下图所示：

线材	颜色 (美规)	线材	颜色 (欧规)	符号	导体
	黑色		棕色	L	火线
	白色		蓝色	N	零线
	绿色		黄绿色	⏚ or ⏚	地线

注意！

禁止将灯具连接到调光系统上，否则可能会造成损坏。

水平编码器没有发现

检查连接 X 轴编码器和 PCB 板的引线是否接触不良或断开

垂直编码器没有发现

检查连接 Y 轴编码器和 PCB 板的引线是否接触不良或断开

颜色盘复位错误

检查颜色盘安装磁钢的位置是否脱落或损坏

检查颜色盘运转范围内是否有其它干涉物品

检查颜色盘霍尔元件是否损坏

检查连接颜色盘霍尔元件和 PCB 板的引线是否接触不良或断开

检查颜色盘马达是否损坏

检查颜色盘马达驱动板的相关电路是否损坏

图案盘复位错误

检查图案盘安装磁钢的位置是否脱落或损坏

检查图案盘运转范围内是否有其它干涉物品

检查图案盘霍尔元件是否损坏

检查连接图案盘霍尔元件和 PCB 板的引线是否接触不良或断开

检查图案盘马达是否损坏

检查图案盘马达驱动板的相关电路是否损坏

FX 图案盘复位错误

检查 FX 图案盘安装磁钢的位置是否脱落或损坏

检查 FX 图案盘运转范围内是否有其它干涉物品

检查 FX 图案盘霍尔元件是否损坏

检查连接 FX 图案盘霍尔元件和 PCB 板的引线是否接触不良或断开

检查 FX 图案盘马达是否损坏

检查 FX 图案盘马达驱动板的相关电路是否损坏

09/ 错误信息

当灯具出现异常，错误警告将持续显示在显示屏上，直到将故障排除，警告才会消失。

CPU-B/C/D/E/F 错误

检查 PCB 板上的 485（DATA）引线是否安装到位或断开
检查 PCB 板上相关的 485（DATA）信号电路是否损坏

水平复位错误

检查 X 轴安装磁钢的位置是否脱落或损坏
检查 X 轴运转范围内是否有其它干涉物品
检查 X 轴霍尔元件是否损坏
检查连接 X 轴霍尔元件和 PCB 板的引线是否接触不良或断开
检查 X 轴马达是否损坏
检查 X 轴马达驱动板的相关电路是否损坏

水平编码器错误

检查 X 轴编码器是否损坏
检查连接 X 轴编码器和 PCB 板的引线是否接触不良或断开

垂直复位错误

检查 Y 轴安装磁钢位置是否脱落或损坏
检查 Y 轴运转范围是否有其它干涉物品
检查 Y 轴霍尔元件是否损坏
检查连接 Y 轴霍尔元件和 PCB 板的引线是否接触不良或断开
检查 Y 轴马达是否损坏
检查 Y 轴马达驱动板相关电路是否损坏

垂直编码器错误

检查 Y 轴编码器是否损坏
检查连接 Y 轴编码器和 PCB 板的引线是否接触不良或断开

4.2 信号连接

灯具配备了 5-pin (或 3-pin) XLR 插座，用于 DMX 输入和输出。请使用专为 RS-485 设计的高质量 DMX 信号线以及 5-pin (或 3-pin) XLR 连接器，以连接控制器与灯具，或将一台灯具与另一台灯具相连。对于户外安装，请仅使用适用于户外使用的 IP 等级 XLR 连接器。

构建串行 DMX 数据链：

将控制器的 DMX 输出端连接到灯具的 DMX 输入插座。将 DMX 链路中第一台灯具的 DMX 输出端连接到下一台灯具的 DMX 输入端。始终将一台灯具的输出端与下一台灯具的输入端相连，直到所有灯具都连接完毕。同一 DMX 链路最多可连接 32 台灯具。在数据链路中最后一台灯具的 DMX 输出电缆上接上 120 ohm 的 DMX 终端器。

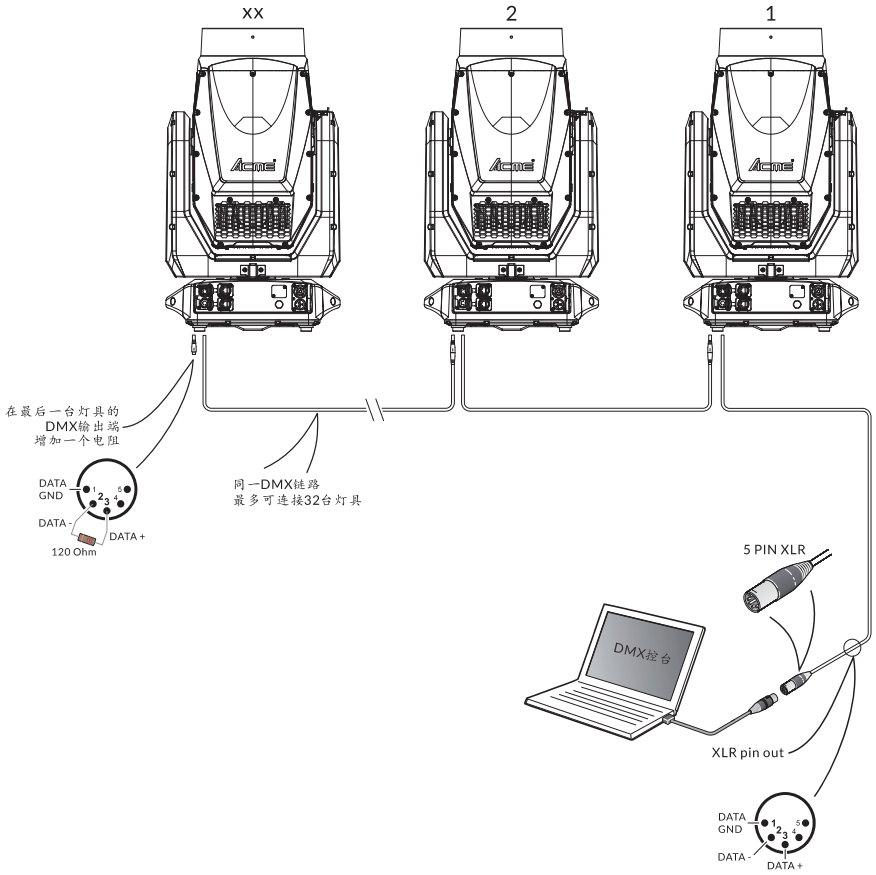

05/ 灯具安装

灯具符合 IP66 防护等级，专为室内和室外活动而设计。这意味着它具备以下防护能力：

- 防尘。灰尘无法大量进入灯具内部，以至于干扰其正常运行。
- 防泼溅。即从任何方向喷射的水都不会对设备造成损害。

设备的安装应由专业人员进行，同时还要安装在步行道、座位区以外的区域，或者远离未经授权的人员可能用手触及灯具的区域。在装配、拆卸或维修灯具时，切勿站在灯具正下方。

安装灯具时，要确保灯具安装牢固，以防在运行时颤动滑落。还要确保固定灯具的结构能够支撑灯具 10 倍的重量而不变形。在安装灯具的同时还要使用一条能够支持灯具 12 倍重量的安全绳，以确保灯具在夹具失效时不会掉落。

此灯具在 3 种不同的安装位置下完全可操作：倒置悬挂，横向安装在桁架上，或放置在平坦的水平面上。始终使用并安装安全绳作为安全措施，以防止灯具在夹具发生故障时意外损坏或造成人员伤亡。

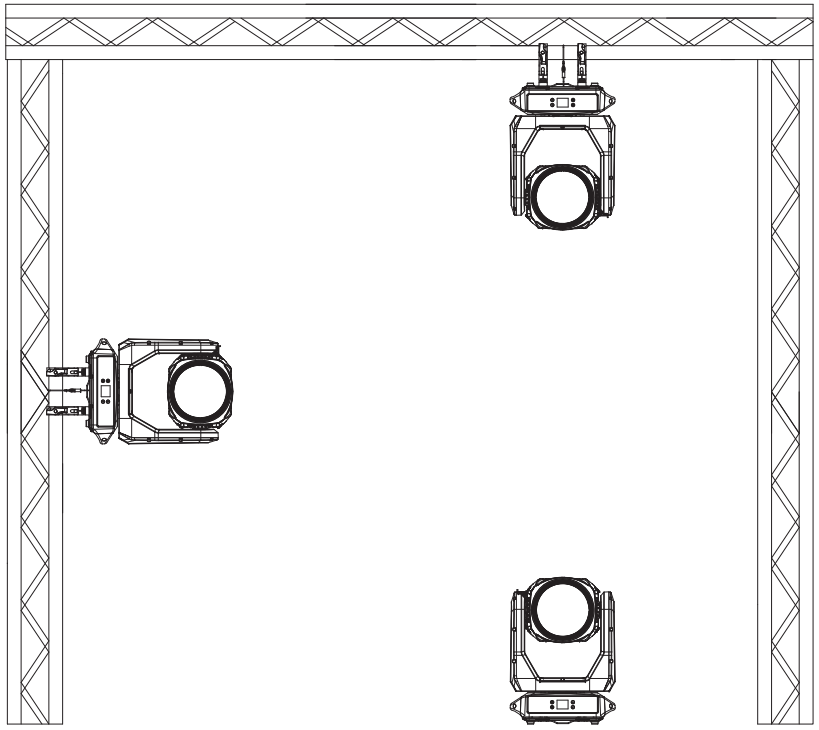

	008-255	开
24		**特殊功能** (要激活以下功能，请在 DMX 值中至少停留 3 秒)
	000-069	无功能
	070-079	X/Y 移动时闭光
	080-089	X/Y 移动时不闭光
	090-099	颜色变化时闭光
	100-109	颜色变化时不闭光
	110-119	图案变化时闭光
	120-129	图案变化时不闭光
	130-139	灯泡亮
	140-149	X/Y 轴复位
	150-159	头部电机复位
	160-199	无功能
	200-209	所有电机复位
	210-211	图案捷径：启用
	212-213	图案捷径：禁用
	214-215	颜色捷径：启用
	216-217	颜色捷径：禁用
	218-229	无功能
	230-239	灯泡灭
	240-255	无功能

	188-190	内置效果 61
	191-193	内置效果 62
	194-196	内置效果 63
	197-199	内置效果 64
	200-202	内置效果 65
	203-205	内置效果 66
	206-208	内置效果 67
	209-211	内置效果 68
	212-214	内置效果 69
	215-217	内置效果 70
	218-220	内置效果 71
	221-223	内置效果 72
	224-226	内置效果 73
	227-229	内置效果 74
	230-232	内置效果 75
	233-235	内置效果 76
	236-238	内置效果 77
	239-241	内置效果 78
	242-244	内置效果 79
	245-247	内置效果 80
	248-255	无功能
17		**内置效果速度**
	000-007	停止
	008-255	由慢到快
18		**频闪**
	000-007	闭光
	008-015	开光
	016-131	频闪，由慢到快
	132-167	快关慢开，由慢到快
	168-203	快开慢关，由慢到快
	204-239	脉冲，由慢到快
	240-247	随机频闪，由慢到快
	248-255	开光
19		**调光**
	000-255	0%→100%
20	000-255	**调光微调**
21		**对焦**
	000-255	0%→100%
22	000-255	**对焦微调**
23		**雾化镜**
	000-007	关

灯具侧挂

为保持灯具IP66等级的完整性，所有电缆必须朝地面铺设，以防止连接处积水。

LCD显示屏

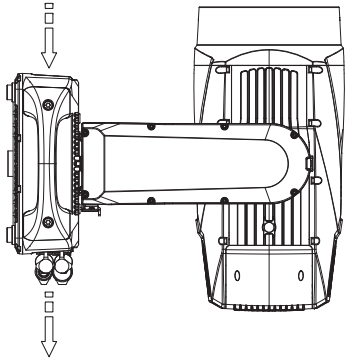

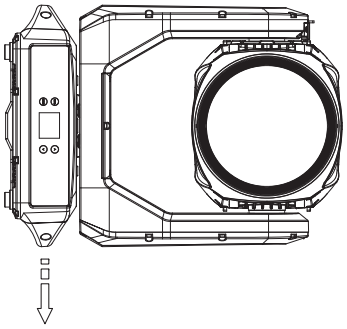

- 请仅使用适用于户外使用的IP等级电源线和电源连接器。
- 进行电源线及讯号线配线作业前，请确保插头及插座保持干燥及整洁。
  如果插头及插座沾有水渍或灰尘，请先进行清洁保养。
- 灯具需定期维护保养，请仔细检查面板插座是否有腐蚀烧焦现象，
  如有损伤，请及时更换。

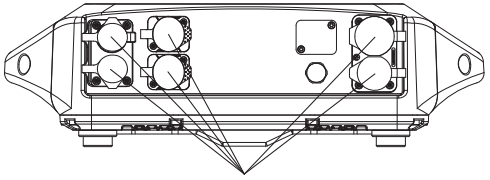

所有未接插头的插座都必须用防水橡胶帽密封好,避免与雨水尤其是海水接触。

快锁挂钩安装步骤：

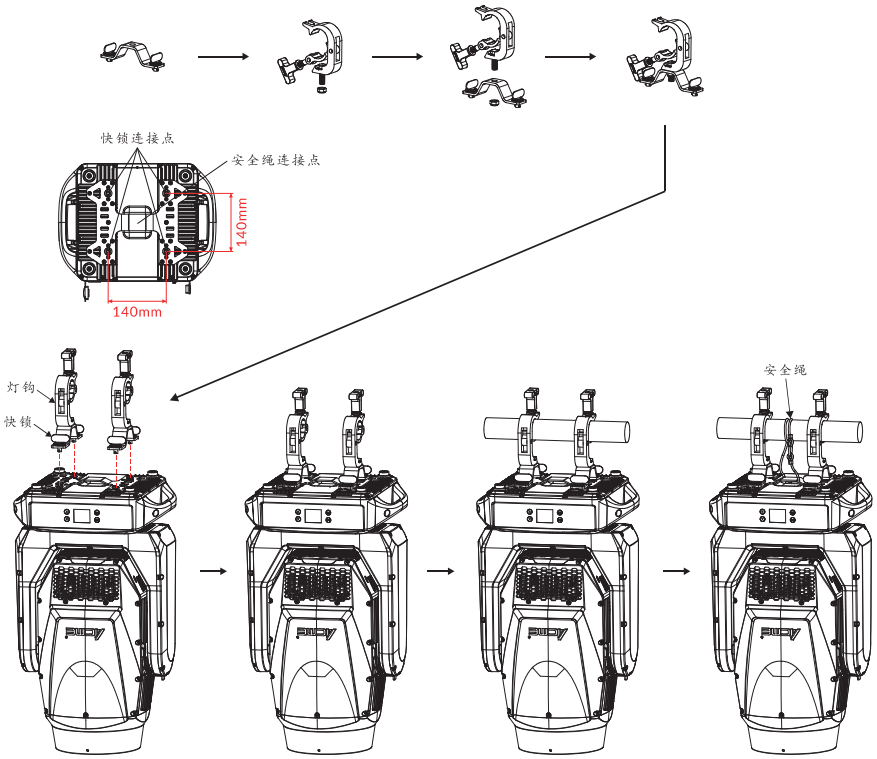

REV D 12/18/2025

	059-061	内置效果 18
	062-064	内置效果 19
	065-067	内置效果 20
	068-070	内置效果 21
	071-073	内置效果 22
	074-076	内置效果 23
	077-079	内置效果 24
	080-082	内置效果 25
	083-085	内置效果 26
	086-088	内置效果 27
	089-091	内置效果 28
	092-094	内置效果 29
	095-097	内置效果 30
	098-100	内置效果 31
	101-103	内置效果 32
	104-106	内置效果 33
	107-109	内置效果 34
	110-112	内置效果 35
	113-115	内置效果 36
	116-118	内置效果 37
	119-121	内置效果 38
	122-124	内置效果 39
	125-127	内置效果 40
	128-130	内置效果 41
	131-133	内置效果 42
	134-136	内置效果 43
	137-139	内置效果 44
	140-142	内置效果 45
	143-145	内置效果 46
	146-148	内置效果 47
	149-151	内置效果 48
	152-154	内置效果 49
	155-157	内置效果 50
	158-160	内置效果 51
	161-163	内置效果 52
	164-166	内置效果 53
	167-169	内置效果 54
	170-172	内置效果 55
	173-175	内置效果 56
	176-178	内置效果 57
	179-181	内置效果 58
	182-184	内置效果 59
	185-187	内置效果 60

	039-069	8 棱镜
	070-100	24 棱镜
	101-131	48 棱镜
	132-162	6 棱镜+24 棱镜
	163-193	6 棱镜+48 棱镜
	194-224	8 棱镜+24 棱镜
	225-255	8 棱镜+48 棱镜
14		**棱镜 1 自转(棱镜 6&棱镜 8)**
	000-127	棱镜滑步
	128-189	顺时针旋转，由快到慢
	190-193	停止
	194-255	逆时针旋转，由慢到快
15		**棱镜 2 自转(棱镜 24&棱镜 48)**
	000-127	棱镜滑步
	128-189	顺时针旋转，由快到慢
	190-193	停止
	194-255	逆时针旋转，由慢到快
16		**内置效果** (此内置效果为图案+棱镜叠加的组合效果， 棱镜旋转速度由**棱镜自转**通道来控制) (当此通道 DMX 值在 000-007 时，**CTO、图案盘、效果盘**通道功能正常) (当此通道 DMX 值在 008-255 时，**CTO、图案盘、效果盘**通道功能失效)
	000-007	无功能
	008-010	内置效果 1
	011-013	内置效果 2
	014-016	内置效果 3
	017-019	内置效果 4
	020-022	内置效果 5
	023-025	内置效果 6
	026-028	内置效果 7
	029-031	内置效果 8
	032-034	内置效果 9
	035-037	内置效果 10
	038-040	内置效果 11
	041-043	内置效果 12
	044-046	内置效果 13
	047-049	内置效果 14
	050-052	内置效果 15
	053-055	内置效果 16
	056-058	内置效果 17

06/ 颜色盘/图案盘与灯泡

6.1 颜色盘/图案盘

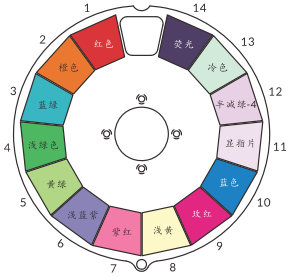

颜色盘

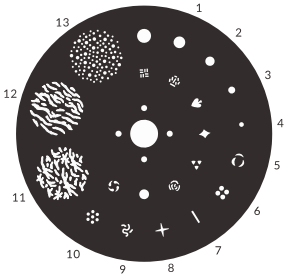

固定图案盘

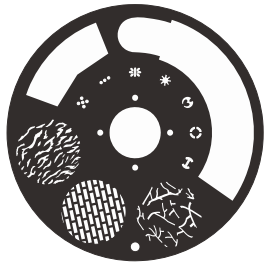

效果盘

危　险!

安装/更换颜色盘/图案盘时请断开电源!

6.2 灯泡

PHILIPS MSD Platinum 19 R LL

灯泡内部有高压，运行时有破裂的危险。灯泡发出的紫外线对眼睛及皮肤有害，灯具运行时请勿直视。

- 为了保护灯具，关闭灯具时，请先关闭灯泡，运行至少 5 分钟后再断开电源。
- 不要徒手接触灯泡。一旦用手接触，要用酒精擦洗，然后用软麻布擦干。
- 灯亮时，灯泡在高压下运行，所以存在破裂的危险。危险程度与使用时间长短、温度以及不合理操作使用等因素有关。因此，请不要使用超过使用寿命的灯泡。
- 确保灯泡安装在中央位置，以保证最佳效果。

6.3 灯泡寿命警告提示

- 当灯泡的使用达到使用寿命前 300 小时，显示屏会闪烁五分钟，并提示“请即时更换新灯泡”，在此期间，灯具仍可正常运作。
- 当灯泡的使用达到使用寿命时，显示屏会闪烁十分钟，并提示“请立即更换新灯泡”；十分钟后，灯具可正常运作。
- 当灯泡持续超时使用，显示屏会闪烁十分钟，并提示“灯泡超时使用，请立即更换新灯泡”；十分钟后，灯具可正常运作。

注意：

因人为不及时更换灯泡，灯泡持续超寿命使用而导致灯具其他零件损坏，不在保修范围内。

07/ 灯具设置

7.1 主要功能

- 按[MENU]按钮进入主菜单。
- 使用[ENTER]、[▲ UP]和[▼ DOWN]按钮浏览菜单。
- 选择菜单选项或确认所选设置，请按[ENTER]按钮。
- 返回到上一级菜单而不作任何更改，请按[MENU]按钮，或等待 30 秒退出。

30 秒无操作将自动锁屏，长按[MENU]按钮可解锁屏幕。

	020-022	图案 5
	023-025	图案 6
	026-028	图案 7
	029-031	图案 8
	032-034	图案 9
	035-037	图案 10
	038-043	图案 11(效果图案 1)
	044-049	图案 12(效果图案 2)
	050-055	图案 13(效果图案 3)
	056-059	开光晃动，由慢到快
	060-063	图案 1 晃动，由慢到快
	064-067	图案 2 晃动，由慢到快
	068-071	图案 3 晃动，由慢到快
	072-075	图案 4 晃动，由慢到快
	076-079	图案 5 晃动，由慢到快
	080-083	图案 6 晃动，由慢到快
	084-087	图案 7 晃动，由慢到快
	088-091	图案 8 晃动，由慢到快
	092-095	图案 9 晃动，由慢到快
	096-103	图案 10 晃动，由慢到快
	104-111	图案 11(效果图案 1)晃动，由慢到快
	112-119	图案 12(效果图案 2)晃动，由慢到快
	120-127	图案 13(效果图案 3)晃动，由慢到快
	128-189	顺时针旋转，由快到慢
	190-193	停止
	194-255	逆时针旋转，由慢到快
12		**效果盘** (当此通道 DMX 值在 000-007 时，**CTO** 通道功能正常) (当此通道 DMX 值在 008-255 时，**CTO** 通道功能失效) (当**内置效果**通道 DMX 值在 000-007 时，此通道功能正常) (当**内置效果**通道 DMX 值在 008-255 时，此通道功能失效)
	000-007	开光
	008-038	匀化片 1
	039-069	匀化片 2
	070-100	图案 1
	101-131	图案 1 晃动，由慢到快
	132-162	图案 2
	163-193	图案 2 晃动，由慢到快
	194-224	图案 3
	225-255	图案 3 晃动，由慢到快
13		**棱镜**
	000-007	开光
	008-038	6 棱镜

	056-059	颜色 14
	060-061	开光
	062-063	开光+颜色 1
	064-065	颜色 1
	066-067	颜色 1+颜色 2
	068-069	颜色 2
	070-071	颜色 2+颜色 3
	072-073	颜色 3
	074-075	颜色 3+颜色 4
	076-077	颜色 4
	078-079	颜色 4+颜色 5
	080-081	颜色 5
	082-083	颜色 5+颜色 6
	084-085	颜色 6
	086-087	颜色 6+颜色 7
	088-089	颜色 7
	090-091	颜色 7+颜色 8
	092-093	颜色 8
	094-095	颜色 8+颜色 9
	096-097	颜色 9
	098-099	颜色 9+颜色 10
	100-101	颜色 10
	102-103	颜色 10+颜色 11
	104-105	颜色 11
	106-107	颜色 11+颜色 12
	108-109	颜色 12
	110-111	颜色 12+颜色 13
	112-113	颜色 13
	114-115	颜色 13+颜色 14
	116-117	颜色 14
	118-119	颜色 14+开光
	120-127	开光
	128-189	逆时针旋转，由快到慢
	190-193	停止
	194-255	顺时针旋转，由慢到快
11		**图案盘** (当**内置效果**通道 DMX 值在 000-007 时，此通道功能正常) (当**内置效果**通道 DMX 值在 008-255 时，此通道功能失效)
	000-007	开光
	008-010	图案 1
	011-013	图案 2
	014-016	图案 3
	017-019	图案 4

主要的功能显示如下：

主菜单	子菜单	选项		
DMX 功能	DMX 地址	1-489	(默认值=1)	
	通道模式	模式 1 (24 通道)		
	DMX 状态	待机		
		保持		
		手动		
	观察通道值			
	连接选项	自动		
		DMX		
		Art-Net		
		sACN		
	网络	IP 地址	默认值 1:002.xxx.xxx.xxx	
			默认值 2:010.xxx.xxx.xxx	
			手动:xxx.xxx.xxx.xxx	
		子网掩码	xxx.xxx.xxx.xxx	
	Art-Net 设置	网	0-127	(默认值=0)
		子网	0-15	(默认值=0)
		域	0-15	(默认值=0)
	sACN 设置	域	1-32000	(默认值=1)
		优先级	0-200	(默认值=100)
	网络转发 DMX	否		
		是		
设备设置	水平方向取反	否		
		是		
	垂直方向取反	否		
		是		
	X/Y 失步纠正	否		
		是		
	图案捷径	启用		
		禁用		
	颜色捷径	启用		
		禁用		

主菜单	子菜单	选项	
灯泡设置	灯泡开关	关	
		开	
	上电时灯泡状态	关	
		开	
	DMX 控制开泡	关	
		开	
	DMX 控制关泡	关	
		开	
显示设置	显示反向	否	
		是	
	温度单位	°C	
		°F	
	语言	英文	
		中文	
设备测试	自动测试	单次	
		循环	
	手动测试	清除手动数值	否/是
		水平	0-255
		垂直	0-255
		Cyan	0-255
		Magenta	0-255
		Yellow	0-255
		色温	0-255
		颜色盘	0-255
		图案盘	0-255
		FX 盘	0-255
		棱镜	0-255
		棱镜 1 自转	0-255
		棱镜 2 自转	0-255
		频闪	0-255
		调光	0-255
		调焦	0-255
		雾化镜	0-255

REV D 12/18/2025

8.2 DMX512 通道

适用于固件版本 V1.0 及以上

24 通道模式：

通道	通道值	功能
1	000-255	**水平** 0°→540°
2	000-255	**水平微调**
3	000-255	**垂直** 0°→260°
4	000-255	**垂直微调**
5	000-255	**X/Y 轴速度** 由快到慢
6	000-255	**CYAN** 0%→100%
7	000-255	**MAGENTA** 0%→100%
8	000-255	**YELLOW** 0%→100%
9	000-255	**CTO** (当**效果盘**通道 DMX 值在 000-007 时，此通道功能正常) (当**效果盘**通道 DMX 值在 008-255 时，此通道功能失效) (当**内置效果**通道 DMX 值在 000-007 时，此通道功能正常) (当**内置效果**通道 DMX 值在 008-255 时，此通道功能失效) 0%→100%
10	000-003 004-007 008-011 012-015 016-019 020-023 024-027 028-031 032-035 036-039 040-043 044-047 048-051 052-055	**颜色盘** 开光 颜色 1 颜色 2 颜色 3 颜色 4 颜色 5 颜色 6 颜色 7 颜色 8 颜色 9 颜色 10 颜色 11 颜色 12 颜色 13

08/ 通用 DMX 控制器控制

8.1 地址码设置

使用 DMX 控制器控制时，所有灯具都应该被分配一个 DMX 起始地址，以确保正确的灯具对正确的控制信号做出响应。错误的设置将导致控制器出现不可预测的响应。

可以为所有灯具或一组灯具设置相同的起始地址，也可以为每台灯具设置不同的地址。

为所有灯具设置相同的 DMX 地址将导致所有灯具以相同的方式做出响应。在这种情况下，请注意，更改一个通道的设置将同时影响所有灯具。

如果为每台灯具设置不同的 DMX 地址，则每台灯具将根据每台灯具的 DMX 通道数量，从您设置的通道号开始“监听”。这意味着更改一个通道的设置只会影响所选的灯具。

例如，如果第一台灯具设置为 24 通道模式，DMX 起始地址为 1，那么 DMX 链路中的下一台灯具的 DMX 地址就应该设置为 25。由于第一台灯具占用了前 24 个 DMX 通道，因此下一个可用通道是 25 (24+1=25 >> 25)。

详情请参见下图：

通道模式	灯具 1 地址码	灯具 2 地址码	灯具 3 地址码	灯具 4 地址码	灯具 xxx 地址码
24 通道	1	25	49	73	.....

主菜单	子菜单	选项		
系统信息	设备使用时间			
	灯泡通电时间	密码=050	工作模式	
			睡眠模式	
			睡眠模式比例	
	复位灯泡时间	密码=050		
	灯泡状态	驱动状态		
		灯泡电压		
		故障模式		
	设备温度		当前	最大
		底座		
		头部		
	设备湿度		当前	最大
		底座		
		头部		
	风扇状态	头部风扇 1-9		
		臂部风扇 1-2		
		底座风扇 1-2		
	固件版本			
	RDM UID			
	错误记录	设备错误		
		重置错误记录	否	
			是	密码=050
复位功能	X/Y 轴复位	否		
		是		
	头部复位	否		
		是		
	所有复位	否		
		是		
特殊功能	发送升级	否		
		是		
	固件修复	否		
		是		
	恢复工厂设置	否		
		是		

DMX 功能

按 MENU 按钮进入主菜单，选择 **DMX 功能**，按 ENTER 按钮确认，使用 UP/DOWN 按钮来选择：**DMX 地址、通道模式、DMX 状态、观察通道值、连接选项、网络、Art-Net 设置、sACN 设置** 或 **网络转发 DMX。**

DMX 地址

选择 **DMX 地址**，按 ENTER 按钮确认。

使用 UP/DOWN 按钮来选择 DMX 地址码，按 ENTER 按钮保存。

通道模式	DMX 地址码
模式 1 (24 通道)	1-489

按 MENU 按钮退回到上一级菜单，或等待 30 秒自动退出菜单模式。

通道模式

选择 **通道模式**，按 ENTER 按钮确认。

使用 UP/DOWN 按钮来选择：**模式 1 (24 通道)**，按 ENTER 按钮保存。

按 MENU 按钮退回到上一级菜单，或等待 30 秒自动退出菜单模式。

DMX 状态

选择 **DMX 状态**，按 ENTER 按钮确认，当前的模式会在显示屏上显示。

使用 UP/DOWN 按钮来选择：**待机**(DMX 信号停止时机器将进入待机模式)、**保持**(DMX 信号停止时机器将保持最后设定的状态) 或 **手动**(选择此模式后，机器将自动读取“手动测试”模式下的参数进行运行)，按 ENTER 按钮保存。

按 MENU 按钮退回到上一级菜单或等待 30 秒自动退出菜单模式。

观察通道值

选择 **观察通道值**，按 ENTER 按钮确认。

使用 UP/DOWN 按钮可查看各通道的值。

按 MENU 按钮退回到上一级菜单，或等待 30 秒自动退出菜单模式。

24 棱镜

进入初始设置菜单，选择 **24 棱镜**，按 ENTER 按钮确认。

使用 UP/DOWN 按钮来调整 24 棱镜初始位置（-128~127），按 ENTER 按钮保存。按 MENU 按钮退出。

48 棱镜

进入初始设置菜单，选择 **48 棱镜**，按 ENTER 按钮确认。

使用 UP/DOWN 按钮来调整 48 棱镜初始位置（-128~127），按 ENTER 按钮保存。按 MENU 按钮退出。

棱镜 1 自转

进入初始设置菜单，选择 **棱镜 1 自转**，按 ENTER 按钮确认。

使用 UP/DOWN 按钮来调整棱镜 1 自转初始位置(-128~127)，按 ENTER 按钮保存。按 MENU 按钮退出。

棱镜 2 自转

进入初始设置菜单，选择 **棱镜 2 自转**，按 ENTER 按钮确认。

使用 UP/DOWN 按钮来调整棱镜 2 自转初始位置(-128~127)，按 ENTER 按钮保存。按 MENU 按钮退出。

调焦

进入初始设置菜单，选择 **调焦**，按 ENTER 按钮确认。

使用 UP/DOWN 按钮来调整调焦初始位置（-128~127），按 ENTER 按钮保存。按 MENU 按钮退出。

雾化镜

进入初始设置菜单，选择 **雾化镜**，按 ENTER 按钮确认。

使用 UP/DOWN 按钮来调整雾化镜初始位置（-128~127），按 ENTER 按钮保存。按 MENU 按钮退出。

颜色盘

进入初始设置菜单，选择 **颜色盘**，按 ENTER 按钮确认。
使用 UP/DOWN 按钮来调整颜色盘初始位置（-128~127），按 ENTER 按钮保存。按 MENU 按钮退出。

图案盘

进入初始设置菜单，选择 **图案盘**，按 ENTER 按钮确认。
使用 UP/DOWN 按钮来调整图案盘初始位置（-128~127），按 ENTER 按钮保存。按 MENU 按钮退出。

匀化镜

进入初始设置菜单，选择 **匀化镜**，按 ENTER 按钮确认。
使用 UP/DOWN 按钮来调整匀化镜初始位置（-128~127），按 ENTER 按钮保存。按 MENU 按钮退出。

效果盘

进入初始设置菜单，选择 **效果盘**，按 ENTER 按钮确认。
使用 UP/DOWN 按钮来调整效果盘初始位置（-128~127），按 ENTER 按钮保存。按 MENU 按钮退出。

6 棱镜

进入初始设置菜单，选择 **6 棱镜**，按 ENTER 按钮确认。
使用 UP/DOWN 按钮来调整 6 棱镜初始位置（-128~127），按 ENTER 按钮保存。按 MENU 按钮退出。

8 棱镜

进入初始设置菜单，选择 **8 棱镜**，按 ENTER 按钮确认。
使用 UP/DOWN 按钮来调整 8 棱镜初始位置（-128~127），按 ENTER 按钮保存。按 MENU 按钮退出。

连接选项

选择 **连接选项**，按 ENTER 按钮确认。
使用 UP/DOWN 按钮来选择：**自动、DMX、Art-Net** 或 **sACN**，按 ENTER 按钮保存。
按 MENU 按钮退回到上一级菜单，或等待 30 秒自动退出菜单模式。

网络

选择 **网络**，按 ENTER 按钮确认。
使用 UP/DOWN 按钮来选择：**IP 地址** 或 **子网掩码**，按 ENTER 按钮保存。
按 MENU 按钮退回到上一级菜单，或等待 30 秒自动退出菜单模式。

Art-Net 设置

选择 **Art-Net 设置**，按 ENTER 按钮确认。
使用 UP/DOWN 按钮来选择：**网、子网** 或 **域**，按 ENTER 按钮保存。
按 MENU 按钮退回到上一级菜单，或等待 30 秒自动退出菜单模式。

sACN 设置

选择 **sACN 设置**，按 ENTER 按钮确认。
使用 UP/DOWN 按钮来选择：**域** 或 **优先级**，按 ENTER 按钮保存。
按 MENU 按钮退回到上一级菜单，或等待 30 秒自动退出菜单模式。

网络转发 DMX

选择 **网络转发 DMX**，按 ENTER 按钮确认。
使用 UP/DOWN 按钮来选择：**否** 或 **是**，按 ENTER 按钮保存。
按 MENU 按钮退回到上一级菜单，或等待 30 秒自动退出菜单模式。

设备设置

按 MENU 按钮进入主菜单，选择 **设备设置**，按 ENTER 按钮确认，使用 UP/DOWN 按钮来选择：**水平方向取反、垂直方向取反、X/Y 失步纠正、图案捷径** 或 **颜色捷径。**

水平方向取反

选择 **水平方向取反**，按 ENTER 按钮确认。
使用 UP/DOWN 按钮来选择：**否**(正常运行) 或 **是**(水平方向取反)，按 ENTER 按钮保存。
按 MENU 按钮退回到上一级菜单，或等待 30 秒自动退出菜单模式。

垂直方向取反

选择 **垂直方向取反**，按 ENTER 按钮确认。
使用 UP/DOWN 按钮来选择：**否**(正常运行) 或 **是**(垂直方向取反)，按 ENTER 按钮保存。
按 MENU 按钮退回到上一级菜单，或等待 30 秒自动退出菜单模式。

X/Y 失步纠正

选择 **X/Y 失步纠正**，按 ENTER 按钮确认。
使用 UP/DOWN 按钮来选择：**否**(X/Y 轴失步时将保持失步状态) 或 **是**(X/Y 轴失步时将自动纠正)，按 ENTER 按钮保存。
按 MENU 按钮退回到上一级菜单，或等待 30 秒自动退出菜单模式。

图案捷径

选择 **图案捷径**，按 ENTER 按钮确认。
使用 UP/DOWN 按钮来选择：**启用** 或 **禁用**，按 ENTER 按钮保存。
按 MENU 按钮退回到上一级菜单，或等待 30 秒自动退出菜单模式。

颜色捷径

选择 **颜色捷径**，按 ENTER 按钮确认。
使用 UP/DOWN 按钮来选择：**启用** 或 **禁用**，按 ENTER 按钮保存。
按 MENU 按钮退回到上一级菜单，或等待 30 秒自动退出菜单模式。

水平

进入初始设置菜单，选择 **水平**，按 ENTER 按钮确认。
使用 UP/DOWN 按钮来调整水平初始位置（-128~127），按 ENTER 按钮保存。按 MENU 按钮退出。

垂直

进入初始设置菜单，选择 **垂直**，按 ENTER 按钮确认。
使用 UP/DOWN 按钮来调整垂直初始位置（-128~127），按 ENTER 按钮保存。按 MENU 按钮退出。

频闪

进入初始设置菜单，选择 **频闪**，按 ENTER 按钮确认。
使用 UP/DOWN 按钮来调整频闪初始位置（-128~127），按 ENTER 按钮保存。按 MENU 按钮退出。

Cyan

进入初始设置菜单，选择 **Cyan**，按 ENTER 按钮确认。
使用 UP/DOWN 按钮来调整 Cyan 初始位置（-128~127），按 ENTER 按钮保存。按 MENU 按钮退出。

Magenta

进入初始设置菜单，选择 **Magenta**，按 ENTER 按钮确认。
使用 UP/DOWN 按钮来调整 Magenta 初始位置（-128~127），按 ENTER 按钮保存。按 MENU 按钮退出。

Yellow

进入初始设置菜单，选择 **Yellow**，按 ENTER 按钮确认。
使用 UP/DOWN 按钮来调整 Yellow 初始位置（-128~127），按 ENTER 按钮保存。按 MENU 按钮退出。

色温

进入初始设置菜单，选择 **色温**，按 ENTER 按钮确认。
使用 UP/DOWN 按钮来调整色温初始位置（-128~127），按 ENTER 按钮保存。按 MENU 按钮退出。

7.2 初始位置调整

- 按[MENU]按钮进入主菜单。
- 长按[ENTER]按钮进入初始设置菜单。
- 使用[ENTER]、[▲ UP]和[▼ DOWN]按钮浏览初始设置菜单。
- 选择初始设置菜单选项或确认所选设置，请按[ENTER]按钮。
- 返回到上一级初始设置菜单而不作任何更改，请按[MENU]按钮，或等待 30 秒退出。

初始设置菜单	微调值
水平	-128~127
垂直	-128~127
频闪	-128~127
Cyan	-128~127
Magenta	-128~127
Yellow	-128~127
色温	-128~127
颜色盘	-128~127
图案盘	-128~127
匀化镜	-128~127
效果盘	-128~127
6 棱镜	-128~127
8 棱镜	-128~127
24 棱镜	-128~127
48 棱镜	-128~127
棱镜 1 自转	-128~127
棱镜 2 自转	-128~127
调焦	-128~127
雾化镜	-128~127

灯泡设置

按 MENU 按钮进入主菜单，选择 **灯泡设置**，按 ENTER 按钮确认，使用 UP/DOWN 按钮来选择：**灯泡开关、上电时灯泡状态、DMX 控制开泡** 或 **DMX 控制关泡。**

灯泡开关

选择 **灯泡开关**，按 ENTER 按钮确认，当前的模式会在显示屏上显示。使用 UP/DOWN 按钮来选择：**关**(关灯) 或 **开**(开灯)，按 ENTER 按钮保存。按 MENU 按钮退回到上一级菜单或等待 30 秒自动退出菜单模式。

上电时灯泡状态

选择 **上电时灯泡状态**，按 ENTER 按钮确认，当前的模式会在显示屏上显示。使用 UP/DOWN 按钮来选择：**关**(打开电源时，灯泡关) 或 **开**(打开电源时，灯泡开)，按 ENTER 按钮保存。按 MENU 按钮退回到上一级菜单或等待 30 秒自动退出菜单模式。

DMX 控制开泡

选择 **DMX 控制开泡**，按 ENTER 按钮确认，当前的模式会在显示屏上显示。使用 UP/DOWN 按钮来选择：**关**(不可通过 DMX 信号控制开泡) 或 **开**(可通过 DMX 信号控制开泡)，按 ENTER 按钮保存。按 MENU 按钮退回到上一级菜单或等待 30 秒自动退出菜单模式。

DMX 控制关泡

选择 **DMX 控制关泡**，按 ENTER 按钮确认，当前的模式会在显示屏上显示。使用 UP/DOWN 按钮来选择：**关**(不可通过 DMX 信号控制关泡) 或 **开**(可通过 DMX 信号控制关泡)，按 ENTER 按钮保存。按 MENU 按钮退回到上一级菜单或等待 30 秒自动退出菜单模式。

显示设置

按 MENU 按钮进入主菜单，选择 **显示设置**，按 ENTER 按钮确认，使用 UP/DOWN 按钮来选择：**显示反向、温度单位** 或 **语言。**

显示反向

选择 **显示反向**，按 ENTER 按钮确认。

使用 UP/DOWN 按钮来选择：**否** 或 **是**，按 ENTER 按钮保存。

按 MENU 按钮退回到上一级菜单，或等待 30 秒自动退出菜单模式。

温度单位

选择 **温度单位**，按 ENTER 按钮确认。

使用 UP/DOWN 按钮来选择：**℃** 或 **℉**，按 ENTER 按钮保存。

按 MENU 按钮退回到上一级菜单，或等待 30 秒自动退出菜单模式。

语言

选择 **语言**，按 ENTER 按钮确认。

使用 UP/DOWN 按钮来选择：**英文** 或 **中文**，按 ENTER 按钮保存。

按 MENU 按钮退回到上一级菜单，或等待 30 秒自动退出菜单模式。

设备测试

按 MENU 按钮进入主菜单，选择 **设备测试**，按 ENTER 按钮确认，使用 UP/DOWN 按钮来选择：**自动测试** 或 **手动测试**。

自动测试

选择 **自动测试**，按 ENTER 按钮确认。

使用 UP/DOWN 按钮来选择：**单次**(机器将会运行内置程序进行单次测试)

或 **循环**(机器将会运行内置程序进行循环测试)，按 ENTER 按钮保存。

按 MENU 按钮退回到上一级菜单。

RDM 功能：设备的某些菜单和功能可以通过 RDM 协议调用。

不同命令的参数 id 实现如下：

标准 RDM 参数 ID

PID	Parameter IDs （参数 id）	中文描述	Command 'Discovery' （发现）	Command 'Set' （设置）	Command 'Get' （读取）
0x0001	DISC_UNIQUE_BRANCH	发现-搜索	√		
0x0002	DISC_MUTE	发现-静音	√		
0x0003	DISC_UN_MUTE	发现-不静音	√		
0x0050	SUPPORTED_PARAMETERS	支持参数			√
0x0051	PARAMETER_DESCRIPTION	参数描述			√
0x0060	DEVICE_INFO	设备讯息			√
0x0080	DEVICE_MODEL_DESCRIPTION	设备型号描述			√
0x0081	MANUFACTURER_LABEL	制造商标签			√
0x0082	DEVICE_LABEL	设备标签		√	√
0x0090	FACTORY_DEFAULTS	出厂设置		√	√
0x00C0	SOFTWARE_VERSION_LABEL	软件版本标签			√
0x00C1	BOOT_SOFTWARE_VERSION_ID	底层版本号 ID			√
0x00C2	BOOT_SOFTWARE_VERSION_LABEL	底层版本号标签			√
0x00E0	DMX_PERSONALITY	DMX 通道模式		√	√
0x00E1	DMX_PERSONALITY_DESCRIPTION	DMX 通道模式描述			√
0x00F0	DMX_START_ADDRESS	DMX 起始地址码		√	√
0x0120	SLOT_INFO	通道信息			√
0x0121	SLOT_DESCRIPTION	通道描述			√
0x0200	SENSOR_DEFINITION	传感器定义			√
0x0201	SENSOR_VALUE	传感器数值			√
0x0400	DEVICE_HOURS	设备时间			√
0x0401	LAMP_HOURS	光源时间			√
0x0600	PAN_INVERT	水平翻转		√	√
0x0601	TILT_INVERT	垂直翻转		√	√
0x1000	IDENTIFY_DEVICE	识别设备		√	√
0x1001	RESET_DEVICE	设备复位		√	√

√为各个参数 id 执行的命令

特殊功能

按 MENU 按钮进入主菜单，选择 **特殊功能**，按 ENTER 按钮确认，使用 UP/DOWN 按钮来选择：**发送升级、固件修复** 或 **恢复工厂设置。**

发送升级

选择 **发送升级**，按 ENTER 按钮确认。
使用 UP/DOWN 按钮来选择：**否**(保持当前设置) 或 **是**(将本机的升级程序发送到同一 DMX 链路中的其他设备以升级其程序)，按 ENTER 按钮保存。
按 MENU 按钮退回到上一级菜单，或等待 30 秒自动退出菜单模式。

固件修复（灯具更换副板后，更换的副板程序版本与灯具主板的程序版本不一致，需要使用此功能将主板程序同步到所有副板中。）

选择 **固件修复**，按 ENTER 按钮确认。
使用 UP/DOWN 按钮来选择：**否**(保持当前设置) 或 **是**(机器将会运行内置程序进行固件修复)，按 ENTER 按钮保存。
按 MENU 按钮退回到上一级菜单，或等待 30 秒自动退出菜单模式。

恢复工厂设置

选择 **恢复工厂设置**，按 ENTER 按钮确认。
使用 UP/DOWN 按钮来选择：**否**(保持当前设置) 或 **是**(恢复出厂设置)，按 ENTER 按钮保存。
按 MENU 按钮退回到上一级菜单，或等待 30 秒自动退出菜单模式。

手动测试

选择 **手动测试**，按 ENTER 按钮确认。
使用 UP/DOWN 按钮来选择通道，按 ENTER 按钮确认。
使用 UP/DOWN 按钮来调整通道值，按 ENTER 按钮保存。
按 MENU 按钮退回到上一级菜单。
（退出手动测试菜单后，机器将返回到上一个 DMX 状态；断电重启后，手动测试的参数将自动保存）

系统信息

按 MENU 按钮进入主菜单，选择 **系统信息**，按 ENTER 按钮确认，使用 UP/DOWN 按钮来选择：**设备使用时间、灯泡通电时间、复位灯泡时间、灯泡状态、设备温度、设备湿度、风扇状态、固件版本、RDM UID** 或 **错误记录。**

设备使用时间

选择 **设备使用时间**，按 ENTER 按钮确认，显示屏上将显示灯具运行的时间，按 MENU 按钮退出。

灯泡通电时间

选择 **灯泡通电时间**，按 ENTER 按钮确认，显示屏上将显示灯泡运行的时间。
长按 ENTER 按钮，然后设置密码 050，按 ENTER 按钮确认，可查看灯泡在工作模式和睡眠模式下运行的时间以及睡眠模式所占的比例，按 MENU 按钮退出。

复位灯泡时间

选择 **复位灯泡时间**，按 ENTER 按钮确认。
使用 UP/DOWN 按钮来设置密码 050 即可重置灯泡时间，按 ENTER 按钮保存。
按 MENU 按钮退回到上一级菜单，或等待 30 秒自动退出菜单模式。

灯泡状态

选择 **灯泡状态**，按 ENTER 按钮确认，显示屏上将显示灯泡的状态，按 MENU 按钮退出。

设备温度

选择 **设备温度**，按 ENTER 按钮确认，显示屏上将显示设备的温度，按 MENU 按钮退出。

设备湿度

选择 **设备湿度**，按 ENTER 按钮确认，显示屏上将显示设备的湿度，按 MENU 按钮退出。

风扇状态

选择 **风扇状态**，按 ENTER 按钮确认，显示屏上将显示各风扇的状态，按 MENU 按钮退出。

固件版本

选择 **固件版本**，按 ENTER 按钮确认，显示屏上将显示设备的固件版本，按 MENU 按钮退出。

RDM UID

选择 **RDM UID**，按 ENTER 按钮确认，显示屏上将显示设备的 RDM UID，按 MENU 按钮退出。

错误记录

选择 **错误记录**，按 ENTER 按钮确认，可查看**设备错误** 或 **重置错误记录**，按 ENTER 按钮保存。
选择：**重置错误记录**，按 ENTER 按钮确认。
使用 UP/DOWN 按钮来选择：**否** 或 **是**，按 ENTER 按钮保存。
选择：**是**，按 ENTER 按钮确认。
使用 UP/DOWN 按钮来设置密码 050 即可重置错误记录，按 ENTER 按钮保存。
按 MENU 按钮退回到上一级菜单，或等待 30 秒自动退出菜单模式。

复位功能

按 MENU 按钮进入主菜单，选择 **复位功能**，按 ENTER 按钮确认，使用 UP/DOWN 按钮来选择：**X/Y 轴复位、头部复位** 或 **所有复位。**

X/Y 轴复位

选择 **X/Y 轴复位**，按 ENTER 按钮确认。
使用 UP/DOWN 按钮来选择：**否** 或 **是**(机器运行将运行内置程序来恢复 X/Y 轴的初始位置)，按 ENTER 按钮保存。
按 MENU 按钮退回到上一级菜单，或等待 30 秒自动退出菜单模式。

头部复位

选择 **头部复位**，按 ENTER 按钮确认。
使用 UP/DOWN 按钮来选择：**否** 或 **是**(机器运行将运行内置程序来恢复头部电机的初始位置)，按 ENTER 按钮保存。
按 MENU 按钮退回到上一级菜单，或等待 30 秒自动退出菜单模式。

所有复位

选择 **所有复位**，按 ENTER 按钮确认。
使用 UP/DOWN 按钮来选择：**否** 或 **是**(机器运行将运行内置程序来恢复所有电机的初始位置)，按 ENTER 按钮保存。
按 MENU 按钮退回到上一级菜单，或等待 30 秒自动退出菜单模式。