PULSAR PLUS S2

CM S2 IP



说明书

使用前请仔细阅读此说明书

www.acmelighting.com

REV B 08/28/2026

目 录

01/ 安全指导 2
02/ 技术规格 4
03/ 控制面板 7
04/ 电源和信号连接 8
4.1 电源连接 8
4.2 信号连接 9
05/ 灯具安装 10
06/ 灯具设置 13
6.1 主要功能 13
6.2 初始位置调整 31
07/ 通用 DMX 控制器控制 38
7.1 地址码设置 38
7.2 DMX512 通道 39
08/ 错误信息 54
09/ 故障处理 58
10/ 设备清洁 59
11/ 清洁保养 60

REV B 08/28/2026

01/ 安全指导

请仔细阅读此说明书，它包括了安装、使用和维护等重要信息。

警 告

请保存此说明书，作为将来的咨询依据，如果你向其他用户推销此产品，请确保他们也得到此手册。

注意：

设备出厂时均包装完好，请按照用户手册进行操作，人为原因导致机器故障不在保修范围。

- 在使用产品前，请打开仔细检查，确保灯具无运输造成的损伤。
- 设备仅适于室内干燥处使用。
- 灯具的安装、操作请由专业人士进行。
- 不要让小孩操作机器。
- 固定设备时要使用安全的绳具，移动灯具时请同时托起底部。
- 必须把设备安装在通风良好处，至少距离邻近平面 50 厘米。
- 确保通风孔通畅，以免灯具运行时过热。
- 运行前确保电源电压与设备要求的电源电压相符。
- 请将导电体接地，以防电击。
- 请勿在-20℃以下或 45℃以上环境运行灯具。
- 禁止将灯具直接连接到调光设备。
- 灯具运行时旁边请勿放置可燃物品，以防火险。
- 开启灯具前请仔细检查电源线是否破损，如有损伤请立即更换。
- 灯具运行时表面温度可达 70℃，请勿徒手触摸。
- 避免易燃液体、水或金属等导电体进入灯具内部，以免电击或起火，如有异物进入灯具，请立即切断电源。
- 避免在脏、多尘的环境下操作灯具，并定期对灯具进行清洁维护。
- 灯具运行时禁止触摸电线，以防电击。
- 避免电源线与其他线材缠绕。
- 灯具与照射面之间的距离要大于 0.5M。
- 请勿重复开启灯具。

- 灯具外壳、透镜或紫外线过滤器等出现明显损坏时请及时更换。
- 灯具内部无可用部件，请勿擅自打开灯具外壳。
- 机器出现故障，请立即停止使用，并断电检查；非专业技术人员，请勿自行维修；如需帮助，请与最近的授权销售/技术中心联系。
- 灯具长期不使用或维修时请切断电源。
- 需再次运输时，请使用原包材。
- 装箱运输前，请将 Y 轴锁打开。
- 灯具运行时请勿直视。
- 灯具没有防护罩或者外壳损害时，请勿操作。
- 直射阳光或任何其他强光源光束穿透灯具的前透镜，会造成灯具严重的内部损坏。在开箱、安装、使用和室外长时间闲置时，禁止将灯具前透镜暴露在任何角度的直射阳光或任何其他强光源的光束下。禁止将一台灯具的光束直接对准另一台灯具。

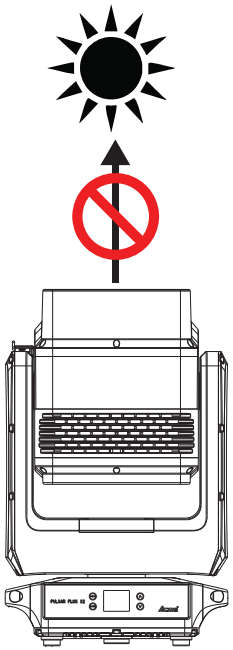

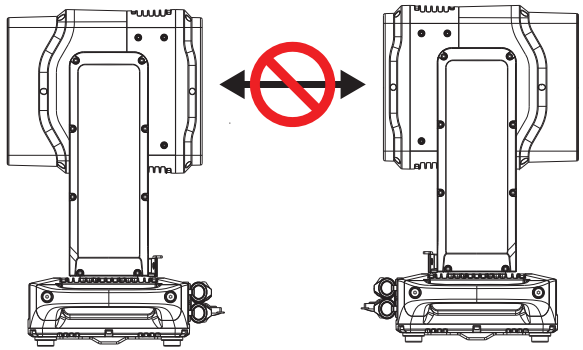

11/ 清洁保养

为确保灯具能够正常稳定的运行，应该保持灯具的清洁，可以使用丙酮清洗镜头。建议每隔 15 天清理一次机体及风扇与进风槽。对于镜头及分色滤光器也应定期进行清理，以保证最佳的光线效果。在清理分色滤光器时，注意不要使用任何溶解性清洁剂，以免对灯具造成损害。

灯具在连续使用时，建议每次不要超过 4 小时，否则会大大缩短灯具的使用寿命，可采用轮换休息法解决上述问题。

灯具在进行维护拆卸之前，一定要断开电源的连接，不能带电操作。断开电源之后，灯具的零件都要冷却 10 分钟左右才能拆装。如果需更换灯泡，需再等 20 分钟以上，让灯泡完全冷却，以免烫伤。

灯具的镜片或镜头和其它转动件必须定期检查，使其保持清洁和稳定性，如果出现明显的损坏或松动，必须及时对其进行更换或加固，以防发生意外事故。

灯具产品采用强风制冷，容易积尘，每二周至少清洁一次，尤其是散热进出风口处。

灯具在有彩纸表演后，要检查进出风口处是否卡有或吸入纸屑，应清除干净，否则易损坏风机和引发火警。

10/ 设备清洁

定期清洁对于灯具的使用寿命和性能非常重要。灰尘、污垢、烟雾颗粒、雾化液体残留物等的积聚会降低灯具的光输出和散热能力。

灯具的清洁时间因操作环境的不同有很大差异。因此无法为灯具规定精确的清洁时间间隔。可能需要频繁清洁的环境因素包括：

- 使用烟雾机或喷雾机。
- 高气流速率（例如空调通风口附近）。
- 空气中的灰尘（例如来自舞台效果、建筑结构和装饰或户外活动中的自然环境等）。

如果存在一个或多个这些因素，请在灯具开始运行的几小时内检查是否需要清洁。之后，要经常进行检查。这个过程将使您能够评估特定情况下的清洁需求。

清洁灯具时要注意以下几点：

- 在干净、干燥、光线充足的区域进行。
- 只能轻轻擦拭。建议使用柔软的无绒布蘸取水或温和的清洁剂溶液，任何情况下都不应使用酒精、溶剂或研磨剂！清洁光学组件时要格外小心：光学组件表面易碎且容易划伤。

02/ 技术规格

产品执行 GB7000.1-2015，GB7000.217-2008 标准。

输入电源	100-240Vac; 50/60Hz	
功率	1150W	
光源	光束段	4x150W RGBL LEDs
	频闪段	160x3W CW LEDs
		192 x0.5W RGB LEDs
	10W 光束部分	16x10W CW LEDs
光束角度	3.5°-24°	
光斑角度	5°-30°	
移动	X 轴	无极转
	Y 轴	无极转
	精度	16-bit 精度扫描
	校正	X 轴/Y 轴位置失步自动校正
	固定锁	X 轴/Y 轴锁
控制	通道模式	43/195/153/27+168/163
	控制协议	DMX512
		RDM
		Art-Net
		sACN
	软件升级	通过 DMX 连接更新软件
结构	显示屏	LCD 显示屏
	信号输入/输出	三芯卡侬头插座(可选配五芯)
		RJ45 接口
	电源插座	电源连接器输入/输出
	防护等级	IP66（透气阀不可浸泡于水中）
主要特点	0%~100%顺滑调光，多种速度频闪效果	
	4 种调光曲线可选	
	内置宏效果	
	电动线性变焦系统	
	分区控制技术:10W 光束模组的精准分区与独立控制。	
	光束染色端：4*150W RGBL 支持独立分区控制	
	像素频闪端： 160*3W 冷白光 LED 分区，各分区独立可控 192*0.5W RGB 三色 LED 分区，各分区独立可控	
尺寸	310x228x496mm	12.20" × 8.98" × 19.53"

重量	20.5KG	45.2 lbs

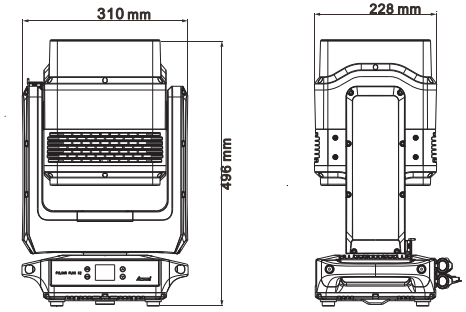

光束角度照度图：

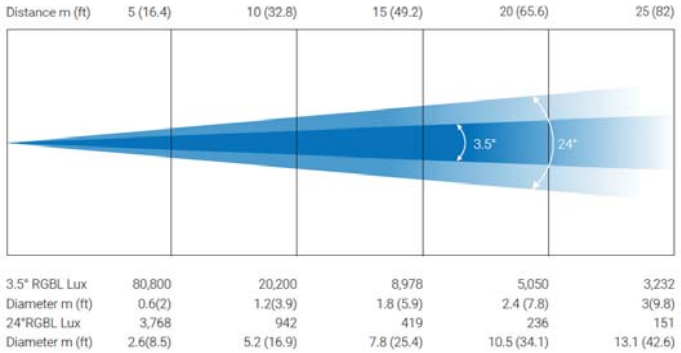

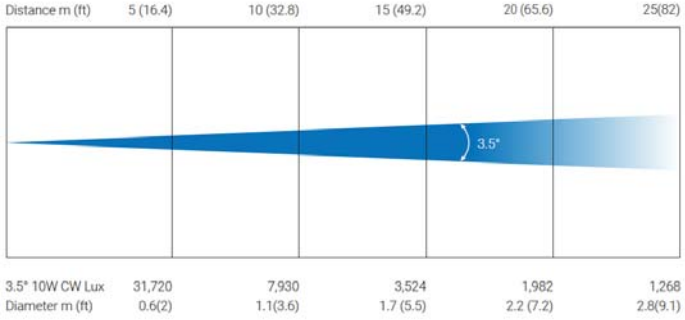

REV B 08/28/2026

09/ 故障处理

故障	潜在原因	解决方案
灯具没有响应	灯具没有通电	确认电源是否打开，插头是否插好，电源线是否正常连接。
	开关电源无输出	更换开关电源。
灯具突然关闭	电源被切断	检查电源、开关和断路器。
灯光输出中断	灯具过热	检查灯具的错误信息以获取更多信息。 让灯具冷却一段时间。 清洁灯具。 降低环境温度。
灯具突然停止响应	DMX 信号断开	检查 DMX 信号线是否断开。
灯具运行异常	错误的 DMX 地址或通道模式	检查并设置正确的 DMX 地址或 DMX 通道模式
	DMX 链路中未安装终端器	在 DMX 链路的末端安装一个 120 ohm 的 DMX 终端器。
	信号线故障	更换或维修故障的信号线。
	其中一台灯具出现故障，干扰链路上的数据传输	追踪并隔离损坏的灯具。 请合格的技术人员对灯具进行维修。
X/Y 轴剧烈抖动	X/Y 轴锁未松开	松开 X/Y 轴锁。
	X/Y 轴间隙内有障碍物	检查并移除任何限制 X/Y 轴正常运行的障碍物。
	霍尔元件损坏	更换霍尔元件。
	磁钢掉落	更换磁钢。
镜头玻璃出现水汽	环境湿度过高或设备内部残留水汽	在菜单选择启动除雾功能或在通道特殊功能选择指令“除雾(170-171 正放、172-173 侧挂、174-175 吊挂)”

外置存储错误

检查外部闪存存储设备是否正确插入并固定到位。

检查闪存存储设备是否损坏或其文件格式不兼容。

检查连接外部闪存接口与主 PCB 板的引线是否接触不良或断开。

灯具各风扇分布图：

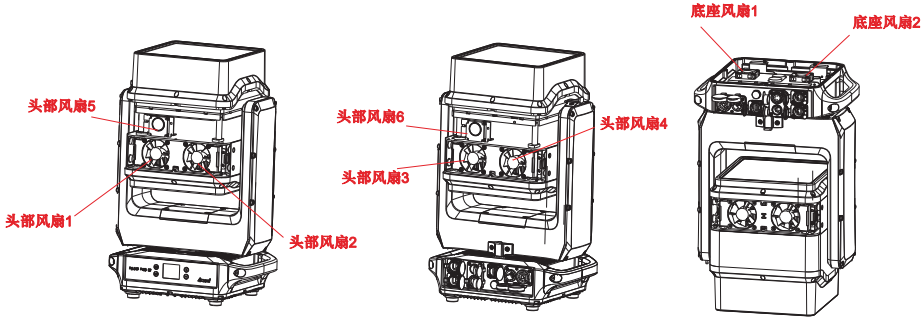

风扇	PCB 接口位置	料号	V	W	位置	错误信息
底座风扇 1	FAN1	3014001183	DC 24V	2.2W	底座-A 板	底座风扇 1 启动错误
底座风扇 2	FAN2					底座风扇 2 启动错误
头部风扇 1	FAN1	3014001440	DC 24V	3.4W	头部-C 板	头部风扇 1 启动错误
头部风扇 2	FAN2					头部风扇 2 启动错误
头部风扇 3	FAN3					头部风扇 3 启动错误
头部风扇 4	FAN4					头部风扇 4 启动错误
头部风扇 5	FAN2	3014001459	DC 24V	1.7W	头部-D 板	头部风扇 5 启动错误
头部风扇 6	FAN4					头部风扇 6 启动错误

REV B 08/28/2026

光斑角度照度图：

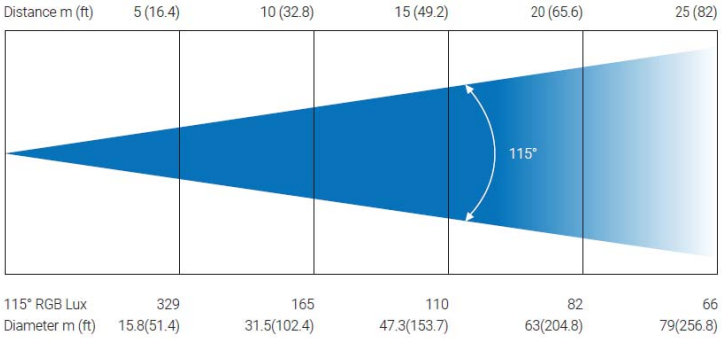

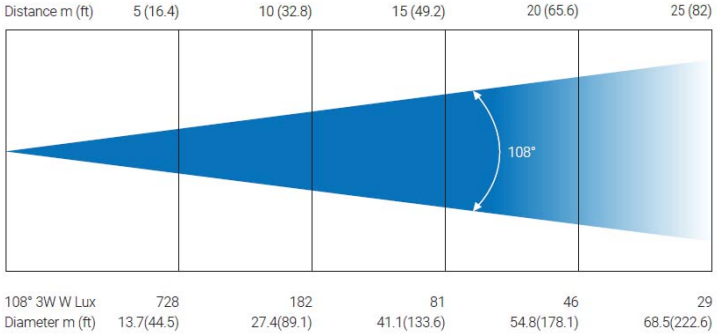

03/ 控制面板

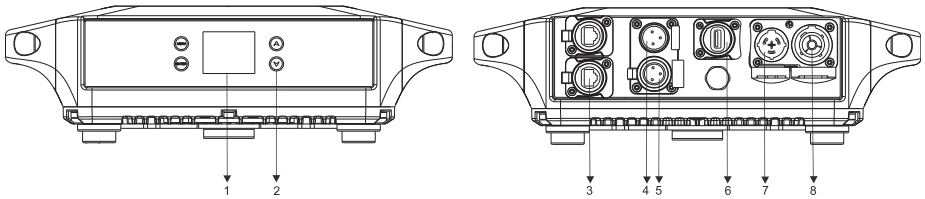

1. 显示屏	显示各种功能菜单	
2. 按钮	MENU	进入菜单选择功能
	▲ UP	到前一个选项
	▼ DOWN	到后一个选项
	ENTER	确认所选功能
3. 以太网	灯具的信息可通过网线传输到主控制器	
4. DMX 输入	用于 DMX512 连接，使用 3 芯 XLR 信号线连接控台与灯具，并输入 DMX 信号(可选配 5 芯)	
5. DMX 输出	用于 DMX512 连接，使用 3 芯 XLR 信号线连接下一台灯具，并输出 DMX 信号(可选配 5 芯)	
6.软件升级	软件升级使用	
7. 电源输入	连接电源供电	
8. 电源输出	连接下一台灯具	

REV B 08/28/2026

缩放复位错误

检查缩放安装磁钢的位置是否脱落或损坏

检查缩放运转范围内是否有其它干涉物品

检查缩放霍尔元件是否损坏

检查连接缩放霍尔元件和 PCB 板的引线是否接触不良或断开

检查缩放马达是否损坏

检查缩放马达驱动板的相关电路是否损坏

底座风扇 A 板 1/2 启动错误

检查风扇是否为不运转

检查风扇引线是否安装到位或断开

检查风扇是否损坏

检查风扇运转范围是否有其它干涉物品

头部风扇 C 板 1/2 启动错误

检查风扇是否为不运转

检查风扇引线是否安装到位或断开

检查风扇是否损坏

检查风扇运转范围是否有其它干涉物品

头部风扇 D 板 1/2 启动错误

检查风扇是否为不运转

检查风扇引线是否安装到位或断开

检查风扇是否损坏

检查风扇运转范围是否有其它干涉物品

水平复位错误

检查 X 轴安装磁钢的位置是否脱落或损坏

检查 X 轴运转范围内是否有其它干涉物品

检查 X 轴霍尔元件是否损坏

检查连接 X 轴霍尔元件和 PCB 板的引线是否接触不良或断开

检查 X 轴马达是否损坏

检查 X 轴马达驱动板的相关电路是否损坏

水平编码器没有发现

检查连接 X 轴编码器和 PCB 板的引线是否接触不良或断开

水平编码器失效

检查 X 轴编码器是否损坏

垂直复位错误

检查 Y 轴安装磁钢位置是否脱落或损坏

检查 Y 轴运转范围是否有其它干涉物品

检查 Y 轴霍尔元件是否损坏

检查连接 Y 轴霍尔元件和 PCB 板的引线是否接触不良或断开

检查 Y 轴马达是否损坏

检查 Y 轴马达驱动板相关电路是否损坏

垂直编码器错误

检查 Y 轴编码器是否损坏

检查连接 Y 轴编码器和 PCB 板的引线是否接触不良或断开

垂直编码器没有发现

检查连接 Y 轴编码器和 PCB 板的引线是否接触不良或断开

垂直编码器失效

检查 Y 轴编码器是否损坏

04/ 电源和信号连接

4.1 电源连接

接通电源前，请先检查灯具的 X/Y 轴锁是否已松开。

此灯具可在 100-240Vac; 50/60Hz 交流电源上运行。

最大功耗为 1150W。

灯具必须接地，并能够与交流电源隔离。交流电源必须包含故障保护保险丝或断路器。

布线和接线工作必须由合格的电工进行。

电源线的颜色编码如下图所示：

线材	颜色 (美规)	线材	颜色 (欧规)	符号	导体
	黑色		棕色	L	火线
	白色		蓝色	N	零线
	绿色		黄绿色	⏚ or ⏚	地线

注意！

禁止将灯具连接到调光系统上，否则可能会造成损坏。

4.2 信号连接

灯具配备了 3-pin (或 5-pin) XLR 插座，用于 DMX 输入和输出。请使用专为 RS-485 设计的高质量 DMX 信号线以及 3-pin (或 5-pin) XLR 连接器，以连接控制器与灯具，或将一台灯具与另一台灯具相连。

构建串行 DMX 数据链：

将控制器的 DMX 输出端连接到灯具的 DMX 输入插座。将 DMX 链路中第一台灯具的 DMX 输出端连接到下一台灯具的 DMX 输入端。始终将一台灯具的输出端与下一台灯具的输入端相连，直到所有灯具都连接完毕。同一 DMX 链路最多可连接 32 台灯具。在数据链路中最后一台灯具的 DMX 输出电缆上接上 120 ohm 的 DMX 终端器。

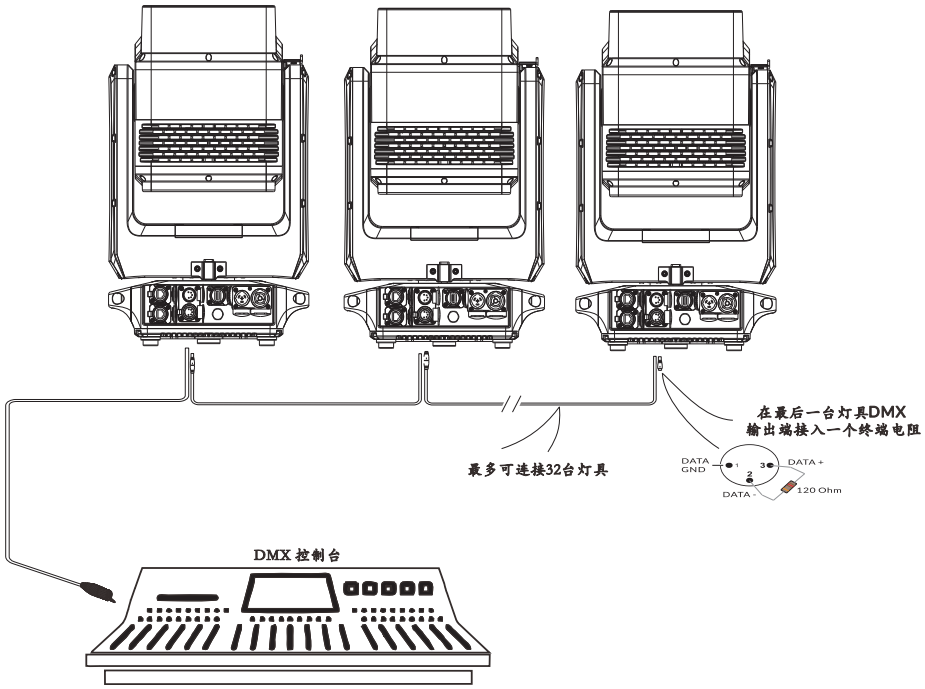

08/ 错误信息

当灯具出现异常，错误警告将持续显示在显示屏上，直到将故障排除，警告才会消失。

CPU-B/C/D/E/F/G/H/I 错误

检查 PCB 板上的 485（DATA）引线是否安装到位或断开
检查 PCB 板上相关的 485（DATA）信号电路是否损坏

网络模块错误

检查网络模版是否安装到位
检查网络模块是否损坏
检查网络是否正常

底座湿度错误

检查湿度传感器是否故障
检查连接湿度传感器的引线是否安装到位或断开

光源 1/2/3/4/5/6/7 温度错误

检查温度检测板是否正常
检查温度检测板元器件是否损坏
检查温度检测板引线是否安装到位或断开

光源寿命超时使用

光源过热关闭

当灯具温度达到 75℃时，将自动做出灭灯保护

水平编码器错误

检查 X 轴编码器是否损坏
检查连接 X 轴编码器和 PCB 板的引线是否接触不良或断开

通道					通道值	功能
	158	116	131	126	000-255	冷光 3 0%-100%
	.....	.....	.....	.....	000-255	.....
	194	152	167	162	000-255	冷光 39 0%-100%
	195	153	168	163	000-255	冷光 40 0%-100%

区块分布图：

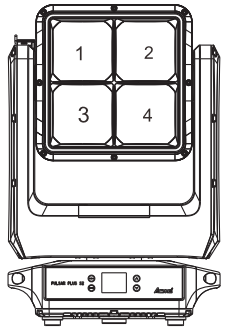

WASH R/G/B/L
PAN DMX:128
TILT DMX: 180

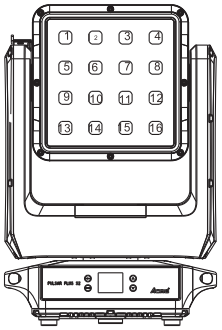

BEAM WHITE
PAN DMX 128
TILT DMX 75

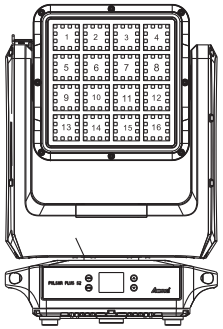

ZONE R/G/B
PAN DMX:128
TILT DMX:75

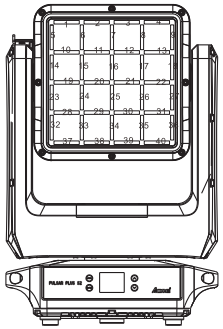

LINE WHITE
PAN DMX:128
TILT DMX:75

05/ 灯具安装

- 设备的安装应由专业人员进行，同时还要安装在步行道、座位区以外的区域，或者远离未经授权的人员可能用手触及灯具的区域。在装配、拆卸或维修灯具时，切勿站在灯具正下方。
- 安装灯具时，要确保灯具安装牢固，以防在运行时颤动滑落。还要确保固定灯具的结构能够支撑灯具 10 倍的重量而不变形。在安装灯具的同时还要使用一条能够支持灯具 12 倍重量的安全绳，以确保灯具在夹具失效时不会掉落。
- 此灯具在 3 种不同的安装位置下完全可操作：倒置悬挂，横向安装在桁架上，或放置在平坦的水平面上。始终使用并安装安全绳作为安全措施，以防止灯具在夹具发生故障时意外损坏或造成人员伤亡。

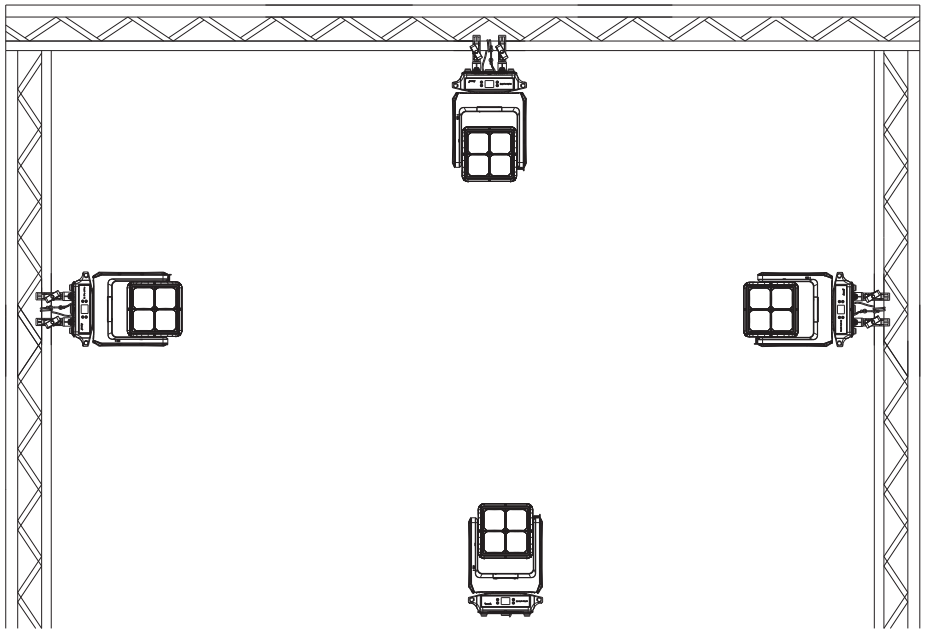

快锁挂钩安装步骤：

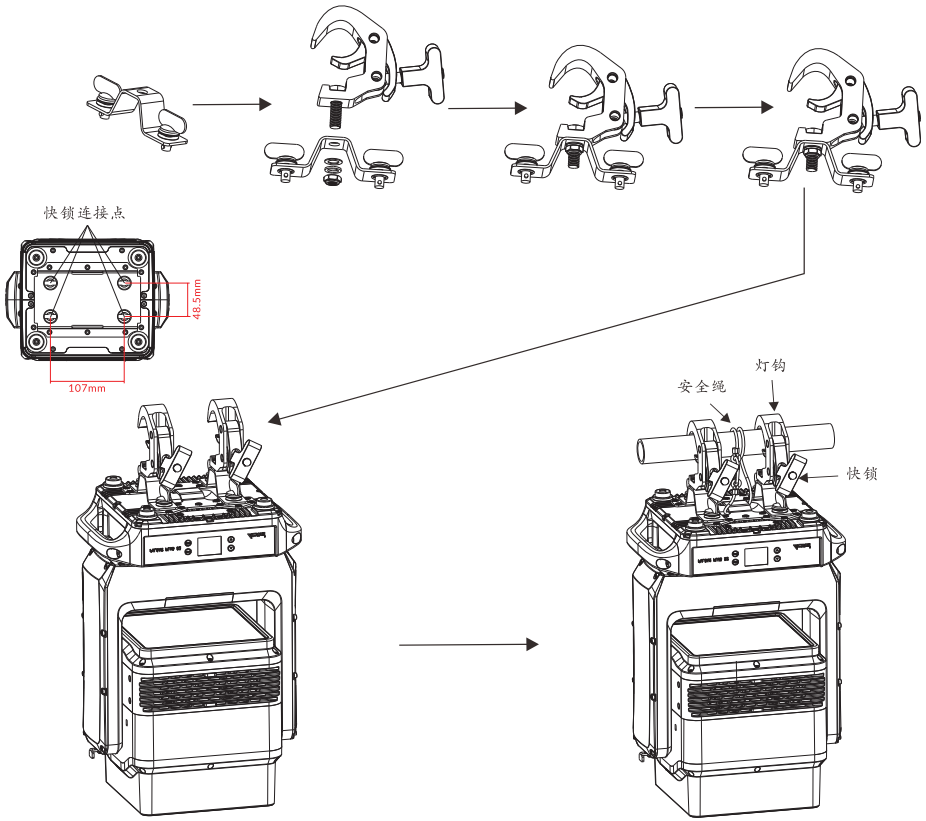

REV B 08/28/2026

通道					通道值	功能
						效果
42					000-007	无功能
					008-015	效果 1
					016-023	效果 2
					024-031	效果 3
					032-039	效果 4
					040-047	效果 5
					048-055	效果 6
					056-063	效果 7
					064-071	效果 8
					072-079	效果 9
					080-087	效果 10
					088-095	效果 11
					096-103	效果 12
					104-111	效果 13
					112-119	效果 14
					120-127	效果 15
					128-135	效果 16
					136-143	效果 17
					144-151	效果 18
					152-159	效果 19
					160-167	效果 20
					168-175	效果 21
					176-183	效果 22
					184-191	效果 23
					192-199	效果 24
					200-207	效果 25
					208-215	效果 26
					216-223	效果 27
					224-231	效果 28
					232-239	效果 29
					240-247	效果 30
					248-255	效果 31
43						**效果速度**
					000	停止
					001-127	慢速到快速（硬切）
					128-255	慢速到快速（淡变）
	156	**114**	**129**	**124**		**冷光 1**
					000-255	0%-100%
	157	**115**	**130**	**125**		**冷光 2**
					000-255	0%-100%

通道					通道值	功能
					108-109	琥珀色
					110-255	无
						Zone 效果
					000-007	无功能
					008-015	效果 1
					016-023	效果 2
					024-031	效果 3
					032-039	效果 4
					040-047	效果 5
					048-055	效果 6
					056-063	效果 7
					064-071	效果 8
					072-079	效果 9
					080-087	效果 10
					088-095	效果 11
					096-103	效果 12
					104-111	效果 13
					112-119	效果 14
39		**112**			120-127	效果 15
					128-135	效果 16
					136-143	效果 17
					144-151	效果 18
					152-159	效果 19
					160-167	效果 20
					168-175	效果 21
					176-183	效果 22
					184-191	效果 23
					192-199	效果 24
					200-207	效果 25
					208-215	效果 26
					216-223	效果 27
					224-231	效果 28
					232-239	效果 29
					240-247	效果 30
					248-255	效果 31
						Zone 效果速度
40		**113**			000	停止
					001-127	慢速到快速 (硬切)
					128-255	慢速到快速 (淡变)
						冷白光
41					000-255	0%-100%

多台设备连接安装与水平轴失效操作步骤：

多台连接安装模式，采用此方式需对 X 轴上锁禁用，操作步骤：主菜单 > 选项 > 水平失效> 启用。

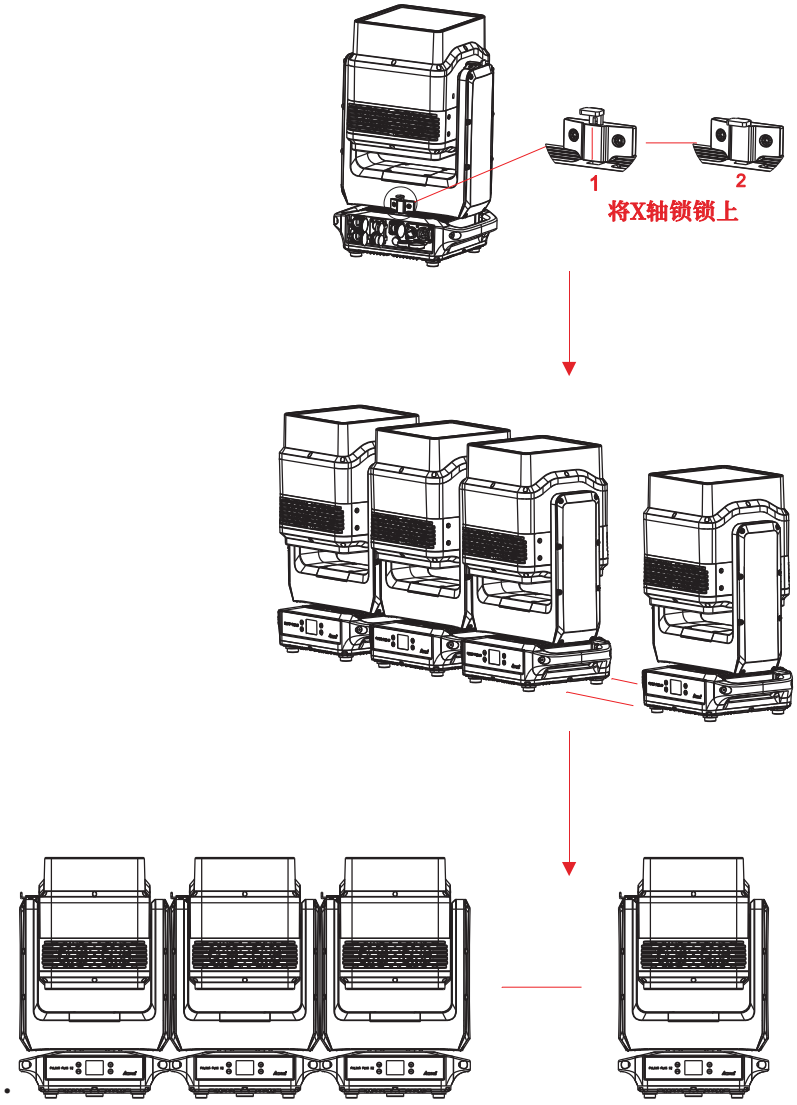

06/ 灯具设置

6.1 主要功能

- 按[MENU]按钮进入主菜单。
- 使用[ENTER]、[▲ UP]和[▼ DOWN]按钮浏览菜单。
- 选择菜单选项或确认所选设置，请按[ENTER]按钮。
- 返回到上一级菜单而不作任何更改，请按[MENU]按钮，或等待 30 秒退出。

主要的功能显示如下：

主菜单	子菜单	选项		
DMX 功能	DMX 地址码	1-512		(默认值=1)
		地址 A	1-512	(默认值=1)
		地址 B	1-512	(默认值=1)
	DMX 通道模式	模式 1 (43 通道)		
		模式 2 (195 通道)		
		模式 3 (153 通道)		
		模式 4 (27+通道)		
		模式 5 (163 通道)		
	DMX 最后状态	待机		
		保持		
		手动		
	观察 DMX 通道值			
	连接选项	自动		
		DMX		
		Art-Net		
		sACN		
	网络	IP 地址	默认值 1	
			默认值 2	
			手动	
		子网掩码	XXX.XXX.XXX.XXX	
	Art-Net 设置	网	0-127	(默认值=0)
		子网	0-15	(默认值=0)
		域	0-15	(默认值=0)
		网	0-127	(默认值=0)
		子网	0-15	(默认值=0)
		域 A	0-15	(默认值=0)
		域 B	0-15	(默认值=0)
	sACN 设置	域	1-32000	(默认值=1)

通道					通道值	功能
					024-025	蔚蓝色
					026-027	橙绿色
					028-029	苔藓绿
					030-031	暗黄绿
					032-033	春天黄
					034-035	黄色
					036-037	浅琥珀色
					038-039	稻草色
					040-041	深琥珀色
					042-043	橙色
					044-045	深粉红
					046-047	孔雀蓝
					048-049	中蓝绿色
					050-051	钢蓝色
					052-053	浅蓝色
					054-055	深蓝色
					056-057	LEE 绿色
					058-059	蕨绿色
					060-061	暗绿色
					062-063	紫红色
					064-065	亮粉红色
					066-067	中蓝色
					068-069	深金黄色
					070-071	淡紫苏色
					072-073	特别的淡紫色
					074-075	淡绿色
					076-077	正绿色
					078-079	亮蓝色
					080-081	杏黄色
					082-083	淡金色
					084-085	粉红色
					086-087	不纯琥珀
					088-089	火焰红
					090-091	日光蓝
					092-093	深色薰衣草
					094-095	刚果蓝
					096-097	惊喜的粉红
					098-099	爱丽丝蓝 (浅蓝)
					100-101	全色温蓝
					102-103	半色温蓝
					104-105	淡蓝色
					106-107	千禧金

通道					通道值	功能
	94	94	67	62	000-255	line 白光 3 0%-100%
	.....	.....	.....	.....	000-255	.....
	105	105	78	73	000-255	line 白光 14 0%-100%
	106	106	79	74	000-255	line 白光 15 0%-100%
	107	107	80	75	000-255	line 白光 16 0%-100%
	108		81	76	000-255	Zone 红光 1 0%-100%
	109		82	77	000-255	Zone 绿光 1 0%-100%
	110		83	78	000-255	Zone 蓝光 1 0%-100%
	.....		.....	.....	000-255	.....
	153		126	121	000-255	Zone 红光 16 0%-100%
	154		127	122	000-255	Zone 绿光 16 0%-100%
	155		128	123	000-255	Zone 蓝光 16 0%-100%
35		108			000-255	Zone 红光 0%-100%
36		109			000-255	Zone 绿光 0%-100%
37		110			000-255	Zone 蓝光 0%-100%
38		111			000-007 008-009 010-011 012-013 014-015 016-017 018-019 020-021 022-023	颜色效果 开光 浅黄 火红 金琥珀色 夕阳红 中等桃红 浅紫色 淡紫色 天空蓝色

主菜单	子菜单	选项		
		优先级	0-200	(默认值=100)
	网络转发 DMX	否		
		是		
设备设置	水平方向取反	否		
		是		
	垂直方向取反	否		
		是		
	X/Y 失步纠正	否		
		是		
	缩放方向取反	否		
		是		
	调光曲线	线性		
		平方		
		反平方		
		S 曲线		
	调光速度	快速		
		平滑		
	白平衡	Wash 红光	125-255	密码=50
		Wash 绿光	125-255	
		Wash 蓝光	125-255	
		Wash 红光 1	125-255	
		Wash 绿光 1	125-255	
		Wash 蓝光 1	.....	
		Wash 红光 2	125-255	
		Wash 绿光 2	125-255	
		Wash 蓝光 2	125-255	
		.....	125-255	
		Wash 红光 8	125-255	
		Wash 绿光 8	125-255	
		Wash 蓝光 8	125-255	
	刷新率	900Hz		
		1000Hz		
		1100Hz		
		1200Hz		
		1300Hz		
		1400Hz		
		1500Hz		
		2500Hz		
		4000Hz		

主菜单	子菜单	选项			
		5000Hz			
		6000Hz			
		10KHz			
		15KHz			
		20KHz			
		25KHz			
	风扇模式	自动			
		安静			
		超安静			
	像素点取反	否			
		是			
	频闪功率模式	关			
		开			
	防晒模式	开			
		关			
	起光模式	高			
		低			
	色温校正	关			
		开			
	水平失效	禁用			
		启用			
	除雾	关			
		正放			
		侧挂			
		吊挂			
显示设置	显示反向	否			
		是			
	背光亮度	1-10			
	温度单位	℃			
		°F			
	语言	英文			
		中文			
设备测试	自动测试	单次			
		循环			
	手动测试	模式 1		模式 2	
		清除手动数值	否/是	清除手动数值	否/是
		水平	0-255	水平	0-255
		垂直	0-255	垂直	0-255
		水平无极转	0-255	水平无极转	0-255

通道					通道值	功能
						效果
33					000-007	无功能
					008-015	效果 1
					016-023	效果 2
					024-031	效果 3
					032-039	效果 4
					040-047	效果 5
					048-055	效果 6
					056-063	效果 7
					064-071	效果 8
					072-079	效果 9
					080-087	效果 10
					088-095	效果 11
					096-103	效果 12
					104-111	效果 13
					112-119	效果 14
					120-127	效果 15
					128-135	效果 16
					136-143	效果 17
					144-151	效果 18
					152-159	效果 19
					160-167	效果 20
					168-175	效果 21
					176-183	效果 22
					184-191	效果 23
					192-199	效果 24
					200-207	效果 25
					208-215	效果 26
					216-223	效果 27
					224-231	效果 28
					232-239	效果 29
					240-247	效果 30
					248-255	效果 31
34						**动态效果速度**
					000	停止
					001-127	慢速到快速 (硬切)
					128-255	慢速到快速 (淡变)
	92	**92**	**65**	**60**		**line 白光 1**
					000-255	0%-100%
	93	**93**	**66**	**61**		**line 白光 2**
					000-255	0%-100%

通道					通道值	功能
	81	81	57		000-255	红色 8 0%→100%
	82	82	58		000-255	红色 8 微调 0%→100%
	83	83	59		000-255	绿色 8 0%→100%
	84	84	60		000-255	绿色 8 微调 0%→100%
	85	85	61		000-255	蓝色 8 0%→100%
	86	86	62		000-255	蓝色 8 0%→100%
	87	87	63		000-255	柠檬色 8 0%→100%
	88	88	64		000-255	柠檬色 8 微调 0%→100%
32					000-255	光束白 0%→100%

主菜单	子菜单	选项			
		垂直无极转	0-255	垂直无极转	0-255
		缩放	0-255	缩放	0-255
		电子雾化	0-255	电子雾化	0-255
		效果	0-255	效果	0-255
		Wash 调光	0-255	Wash 调光	0-255
		Wash 频闪	0-255	Wash 频闪	0-255
		光束调光	0-255	光束调光	0-255
		光束频闪	0-255	光束频闪	0-255
		Zone 调光	0-255	Zone 调光	0-255
		Zone 频闪	0-255	Zone 频闪	0-255
		白光调光	0-255	白光调光	0-255
		白光频闪	0-255	白光频闪	0-255
		Wash 红光	0-255	Wash 红光 1	0-255
		Wash 绿光	0-255	Wash 绿光 1	0-255
		Wash 蓝光	0-255	Wash 蓝光 1	0-255
		Wash 柠檬光	0-255	Wash 柠檬光 1	0-255
		Cross fade	0-255	……	0-255
		Wash 色温	0-255	红光 4	0-255
		Wash 预置颜色	0-255	绿光 4	0-255
		Beam 白光	0-255	蓝光 4	0-255
		Beam 效果	0-255	柠檬光 4	0-255
		Beam 效果速度	0-255	Cross fade	0-255
		Zone 红光	0-255	Wash 色温	0-255
		Zone 绿光	0-255	Wash 预置颜色	0-255
		Zone 蓝光	0-255	Beam 白光 1	0-255
		Zone 颜色效果	0-255	……	0-255
		Zone 效果	0-255	Zone 效果	0-255
		Zone 效果速度	0-255	Beam 白光 16	0-255
		分区宏	0-255	Zone 红光 1	0-255
		分区宏速度	0-255	……	0-255
		冷白光	0-255	Zone 蓝光 16	0-255
		冷光效果	0-255	Line 白光 1	0-255
		冷光效果速度		……	0-255
				Line 白光 40	0-255
设备信息	使用时间	设备时间			
		光源时间	总小时数		
			开灯时间		
			重置时间	密码=050	

主菜单	子菜单	选项			
	设备温度	光源		当前温度	最大温度
			光源 1		
			光源 2		
			光源 3		
			光源 4		
			光源 5		
			光源 6		
			光源 7		
	风扇状态	底座_A_风扇 1			
		底座_A_风扇 2			
		头部_C_风扇 1			
		头部_C_风扇 2			
		头部_D_风扇 1			
		头部_D_风扇 2			
	CPU 版本				
	RDM UID				
	错误记录	设备错误			
		重置错误记录	否		
			是	密码=050	
复位功能	X/Y 轴复位	否			
		是			
	头部复位	否			
		是			
	全部复位	否			
		是			
特殊功能	发送升级	否			
		是			
	固件修复	否			
		是			
	恢复出厂设置	否			
		是			

通道					通道值	功能
26					000-255	绿色 0%→100%
27					000-255	蓝色 0%→100%
28					000-255	青色 0%→100%
	25	25	1	25	000-255	红色 1 0%→100%
	26	26	2	26	000-255	红色 1 微调 0%→100%
	27	27	3	27	000-255	绿色 1 0%→100%
	28	28	4	28	000-255	绿色 1 微调 0%→100%
	29	29	5	29	000-255	蓝色 1 0%→100%
	30	30	6	30	000-255	蓝色 1 微调 0%→100%
	31	31	7	31	000-255	柠檬色 1 0%→100%
	32	32	8	32	000-255	柠檬色 1 微调 0%→100%
	.....	.....	.....	.....	000-255	.....
				49	000-255	红色 4 0%→100%
				50	000-255	红色 4 微调 0%→100%
				51	000-255	绿色 4 0%→100%
				52	000-255	绿色 4 微调 0%→100%
				53	000-255	蓝色 4 0%→100%
				54	000-255	蓝色 4 微调 0%→100%
				55	000-255	柠檬色 4 0%→100%
				56	000-255	柠檬色 4 微调 0%→100%

通道					通道值	功能
					126	1200Hz
					127	1300Hz
					128	1400Hz
					129	1500Hz
					130	2500Hz
					131	4000Hz
					132	5000Hz
					133	6000Hz
					134	10000Hz
					135	15000Hz
					136	20000Hz
					137	25000Hz
					138-139	无功能
					140-149	X/Y 轴复位
					150-159	头部复位
					160-161	像素点取反:是
					162-163	像素点取反:否
					164-165	色温校正:开
					166-167	色温校正:关
					168-169	除雾：关
					170-171	除雾：正放
					172-173	除雾：侧挂
					174-175	除雾：吊挂
					176-179	无功能
					180-181	防晒模式:开
					182-183	防晒模式:关
					184-199	无功能
					200-209	全部重置
					210-219	调光速度:快速
					220-229	调光速度:平滑
					230-241	无功能
					242-243	频闪功率模式:关
					244-245	频闪功率模式:开
					246-247	起光模式:高
					248-249	起光模式:低
					250-251	水平失效：启用
					252-253	水平失效：禁用
					254	缩放取反：否
					255	缩放取反：是
25						**红色**
					000-255	0%→100%

DMX 功能

按 MENU 按钮进入主菜单，选择 **DMX 功能**，按 ENTER 按钮确认，使用 UP/DOWN 按钮来选择：**DMX 地址码、DMX 通道模式、DMX 最后状态、观察 DMX 通道值、连接选项、网络、Art-Net 设置、sACN 设置** 或 **网络转 DMX。**

DMX 地址码

选择 **DMX 地址码**，按 ENTER 按钮确认。

使用 UP/DOWN 按钮来选择地址码，按 ENTER 按钮保存。

按 MENU 按钮退回到上一级菜单，或等待 30 秒自动退出菜单模式。

DMX 通道模式

选择 DMX **通道模式**，按 ENTER 按钮确认。

使用 UP/DOWN 按钮来选择：**模式 1 (43)、模式 2 (195)、模式 3 (153)、模式 4 (27+168)** 或**模式 5（163）**按 ENTER 按钮保存。

按 MENU 按钮退回到上一级菜单，或等待 30 秒自动退出菜单模式。

通道模式	DMX 地址码
模式 1 (43 通道)	1-470
模式 2 (195 通道)	1-318
模式 3 (153 通道)	1-360
模式 4 (27+168 通道)	1-318
模式 5（163 通道）	1-350

DMX 最后状态

选择 **DMX 最后状态**，按 ENTER 按钮确认。

使用 UP/DOWN 按钮来选择：**待机**(DMX 信号停止时机器将进入待机模式)、**保持**(DMX 信号停止时机器将保持最后设定的状态) 或 **手动**(选择此模式后，机器将自动读取“手动模式”下的参数进行运行)，按 ENTER 按钮保存。

按 MENU 按钮退回到上一级菜单，或等待 30 秒自动退出菜单模式。

观察 DMX 通道值

选择 **观察 DMX 通道值**，按 ENTER 按钮确认。

使用 UP/DOWN 按钮可查看各通道的值。

按 MENU 按钮退回到上一级菜单，或等待 30 秒自动退出菜单模式。

连接选项

选择 **连接选项**，按 ENTER 按钮确认。

使用 UP/DOWN 按钮来选择：**自动、DMX、Art-Net、sACN**，按 ENTER 按钮保存。

按 MENU 按钮退回到上一级菜单，或等待 30 秒自动退出菜单模式。

网络

选择 **网络**，按 ENTER 按钮确认。

使用 UP/DOWN 按钮来选择:**IP 地址** 或 **子网掩码**,按 ENTER 按钮保存。

按 MENU 按钮退回到上一级菜单，或等待 30 秒自动退出菜单模式。

Art-Net 设置

选择 **Art-Net 设置**，按 ENTER 按钮确认。

使用 UP/DOWN 按钮来选择：**网、子网、域 A** 或 **域 B**，按 ENTER 按钮保存。

按 MENU 按钮退回到上一级菜单，或等待 30 秒自动退出菜单模式。

sACN 设置

选择 **sACN 设置**，按 ENTER 按钮确认。

使用 UP/DOWN 按钮来选择：**域** 或 **优先级**，按 ENTER 按钮保存。

按 MENU 按钮退回到上一级菜单，或等待 30 秒自动退出菜单模式。

网络转 DMX

选择 **网络转 DMX**，按 ENTER 按钮确认。

使用 UP/DOWN 按钮来选择：**否** 或 **是**，按 ENTER 按钮保存。

按 MENU 按钮退回到上一级菜单，或等待 30 秒自动退出菜单模式。

REV B 08/28/2026

通道					通道值	功能
					068-069	深金黄色
					070-071	淡紫苏色
					072-073	特别的淡紫色
					074-075	淡绿色
					076-077	正绿色
					078-079	亮蓝色
					080-081	杏黄色
					082-083	淡金色
					084-085	粉红色
					086-087	不纯琥珀
					088-089	火焰红
					090-091	日光蓝
					092-093	深色薰衣草
					094-095	刚果蓝
					096-097	惊喜的粉红
					098-099	爱丽丝蓝 (浅蓝)
					100-101	全色温蓝
					102-103	半色温蓝
					104-105	淡蓝色
					106-107	千禧金
					108-109	琥珀色
					110-255	无
24	**24**	**24**	**27**	**24**		**特殊功能** (要激活以下功能，请在 DMX 值中至少停留 3 秒)
					000-029	无功能
					030-039	调光曲线:线性
					040-049	调光曲线:平方率
					050-059	调光曲线:反平方率
					060-069	调光曲线:S 曲线
					070-079	风扇模式:自动
					080-089	风扇模式:安静
					090-099	风扇模式:超安静
					100-109	频率可设置
					110-119	频率不可设置
					120-122	无功能
					123	900Hz
					124	1000Hz
					125	1100Hz

通道					通道值	功能
					208– 211	3400K
					212– 216	3300K
					217– 220	3200K
					221– 225	3100K
					226– 229	3000K
					230– 234	2900K
					235– 238	2800K
					239– 243	2700K
					244– 247	2600K
					248– 255	2500K
						颜色效果
					000-007	开光
					008-009	浅黄
					010-011	火红
					012-013	金琥珀色
					014-015	夕阳红
					016-017	中等桃红
					018-019	浅紫色
					020-021	淡紫色
					022-023	天空蓝色
					024-025	蔚蓝色
					026-027	橙绿色
					028-029	苔藓绿
					030-031	暗黄绿
					032-033	春天黄
31	**91**	**91**	**26**	**59**	034-035	黄色
					036-037	浅琥珀色
					038-039	稻草色
					040-041	深琥珀色
					042-043	橙色
					044-045	深粉红
					046-047	孔雀蓝
					048-049	中蓝绿色
					050-051	钢蓝色
					052-053	浅蓝色
					054-055	深蓝色
					056-057	LEE 绿色
					058-059	蕨绿色
					060-061	暗绿色
					062-063	紫红色
					064-065	亮粉红色
					066-067	中蓝色

设备设置

按 MENU 按钮进入主菜单，选择 **设备设置**，按 ENTER 按钮确认，使用 UP/DOWN 按钮来选择：**水平方向取反、垂直方向取反、X/Y 失步纠正、缩放方向取反、调光曲线、调光速度、白平衡、刷新率、风扇模式、像素点取反、频闪功率模式、防晒模式、起光模式、色温校正、水平失效或除雾。**

水平方向取反

选择 **水平方向取反**，按 ENTER 按钮确认。

使用 UP/DOWN 按钮来选择：**否**(正常运行) 或 **是**(水平方向取反)，按 ENTER 按钮保存。

按 MENU 按钮退回到上一级菜单，或等待 30 秒自动退出菜单模式。

垂直方向取反

选择 **垂直方向取反**，按 ENTER 按钮确认。

使用 UP/DOWN 按钮来选择：**否**(正常运行) 或 **是**(垂直方向取反)，按 ENTER 按钮保存。

按 MENU 按钮退回到上一级菜单，或等待 30 秒自动退出菜单模式。

X/Y 失步纠正

选择 **X/Y 失步纠正**，按 ENTER 按钮确认。

使用 UP/DOWN 按钮来选择：**否**(X/Y 失步时将保持失步状态) 或 **是**(X/Y 失步时将自动纠正)，按 ENTER 按钮保存。

按 MENU 按钮退回到上一级菜单，或等待 30 秒自动退出菜单模式。

缩放方向取反

选择**缩放方向取反**，按 ENTER 按钮确认。

使用 UP/DOWN 按钮来选择：**否**（正常运行）或 **是**(缩放方向取反)按 ENTER 按钮保存。

按 MENU 按钮退回到上一级菜单，或等待 30 秒自动退出菜单模式。

调光曲线

选择 **调光曲线**，按 ENTER 按钮确认。

使用 UP/DOWN 按钮来选择：**线性、平方率、反平方率** 或 **S 曲线**，按 ENTER 按钮保存。

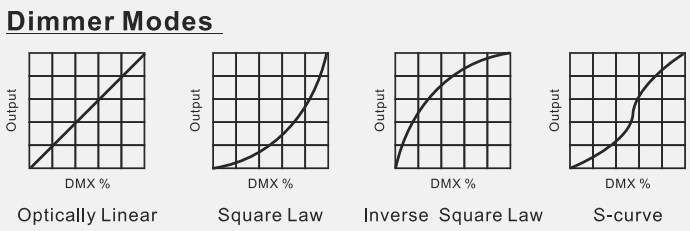

按 MENU 按钮退回到上一级菜单，或等待 30 秒自动退出菜单模式。

调光速度

选择 **调光速度**，按 ENTER 按钮确认。

使用 UP/DOWN 按钮来选择：**快速** 或 **平滑**，按 ENTER 按钮保存。

按 MENU 按钮退回到上一级菜单，或等待 30 秒自动退出菜单模式。

白平衡

选择 **白平衡**，按 ENTER 按钮确认，使用 UP/DOWN 按钮来设置密码为 050，按 ENTER 按钮进入。

使用 UP/DOWN 按钮来选择：**Wash 红光，Wash 绿光，Wash 蓝光.....Wash 蓝光 8**，按 ENTER 按钮确认。

使用 UP/DOWN 按钮来调整数值 **125-255**，按 ENTER 按钮保存。

按 MENU 按钮退回到上一级菜单，或等待 30 秒自动退出菜单模式。

刷新率

选择 **刷新率**，按 ENTER 按钮确认。

使用 UP/DOWN 按钮来选择：**900Hz、1000Hz、1100Hz、1200Hz、1300Hz、1400Hz、1500Hz、2500Hz、4000Hz、5000Hz、6000Hz、10KHz、15KHz、20KHz** 或 **25KHz,** 按 ENTER 按钮保存。

按 MENU 按钮退回到上一级菜单，或等待 30 秒自动退出菜单模式。

REV B 08/28/2026

通道					通道值	功能
					019– 022	7600K
					023– 027	7500K
					028– 031	7400K
					032– 036	7300K
					037– 040	7200K
					041– 045	7100K
					046– 049	7000K
					050– 054	6900K
					055– 058	6800K
					059– 063	6700K
					064– 067	6600K
					068– 072	6500K
					073– 076	6400K
					077– 081	6300K
					082– 085	6200K
					086– 090	6100K
					091– 094	6000K
					095– 099	5900K
					100– 103	5800K
					104– 108	5700K
					109– 112	5600K
					113– 117	5500K
					118– 121	5400K
					122– 126	5300K
					127– 130	5200K
					131– 135	5100K
					136– 139	5000K
					140– 144	4900K
					145– 148	4800K
					149– 153	4700K
					154– 157	4600K
					158– 162	4500K
					163– 166	4400K
					167– 171	4300K
					172– 175	4200K
					176– 180	4100K
					181– 184	4000K
					185– 189	3900K
					190– 193	3800K
					194– 198	3700K
					199– 202	3600K
					203– 207	3500K

通道					通道值	功能
					232-239 240-247 248-255	开光 随机频闪,慢到快 开光
18	18	18	18	18	000-255	**Zone 调光** 0%→100%
19	19	19	19	19	000-255	**Zone 调光微调** 0%→100%
20	20	20	20	20	000-007 008-015 016-131 132-139 140-181 182-189 190-231 232-239 240-247 248-255	**Zone 频闪** 闭光 开光 频闪,由慢到快 开光 快开慢关,由慢到快 开光 慢开快关,到快 开光 随机频闪,慢到快 开光
21	21	21	21	21	000-255	**白光调光** 0%→100%
22	22	22	22	22	000-255	**白光调光微调** 0%→100%
23	23	23	23	23	000-007 008-015 016-131 132-139 140-181 182-189 190-231 232-239 240-247 248-255	**白光频闪** 闭光 开光 频闪,由慢到快 开光 快开慢关,由慢到快 开光 慢开快关,到快 开光 随机频闪,慢到快 开光
29	89	89	24	57	000-255	**Cross fade** 0%→100%
30	90	90	25	58	001– 004 005– 009 010– 013 014– 018	**色温** 8000K 7900K 7800K 7700K

风扇模式

选择 **风扇模式**，按 ENTER 按钮确认。

使用 UP/DOWN 按钮来选择：**自动**、**安静** 或 **超安静**，按 ENTER 按钮保存。

像素点取反

选择 **像素点取反**，按 ENTER 按钮确认。

使用 UP/DOWN 按钮来选择：**否** 或 **是**，按 ENTER 按钮保存。

按 MENU 按钮退回到上一级菜单，或等待 30 秒自动退出菜单模式。

频闪功率模式

选择 **频闪功率模式**，按 ENTER 按钮确认。

使用 UP/DOWN 按钮来选择：**关** 或 **开**，按 ENTER 按钮保存。

按 MENU 按钮退回到上一级菜单，或等待 30 秒自动退出菜单模式。

防晒模式

防晒模式（灯具在户外使用时，需将‘防晒模式’设置为‘开’）：选择 防晒模式，按 ENTER 按钮确认。

使用 UP/DOWN 按钮来选择：关(正常运行) 或 开(若未检测到信号，灯具会自动关闭光源并将头部调整至水平状态，避免因阳光长时间直射而损坏光学组件或内部元件)，按 ENTER 按钮保存。

按 MENU 按钮退回到上一级菜单，或等待 30 秒自动退出菜单模式。

起光模式

选择**起光模式**，按 ENTER 按钮确认。

使用 UP/DOWN 按钮来选择：**高** 或**低**，按 ENTER 按钮保存。

按 MENU 按钮退回到上一级菜单，或等待 30 秒自动退出菜单模式。

色温校正

选择**色温校正**，按 ENTER 按钮确认。

使用 UP/DOWN 按钮来选择：**关** 或**开**，按 ENTER 按钮保存。

按 MENU 按钮退回到上一级菜单，或等待 30 秒自动退出菜单模式。

水平失效

选择**水平失效**，按 ENTER 按钮确认。

新增多台连接安装模式，采用此方式需对 X 轴上锁禁用，操作步骤：主菜单 > 选项 > 水平失效> 启用，选择水平失效按 ENTER 确认，通过 UP/DOWN 键选择关闭并按 ENTER 保存；X 轴锁定禁用后，多台 CM S2 IP 设备可紧密贴合排布，规避 X 轴机械运动引发的碰撞、位移，保障拼接结构稳定，同时保持水平方位一致，联动实现同步灯光阵列效果。

按 MENU 键返回上级菜单，或等待 30 秒自动退出菜单模式。

除雾

功能:灯具内置除雾，消除镜头雾气

OFF(关):关闭运行中的除雾功能，除雾风扇恢复为正常风速.在特殊通道选择指令“**除雾:关(DMX168-169)**”，并保持该值三秒钟，关闭除雾功能。

按 MENU 按钮退回到上一级菜单，或等待 30 秒自动退出菜单模式。

（注：当除雾功能处于开启状态时，灯具缩放功能将自动锁定，不可调节。）

灯具在 3 种不同的安装位置（放置在平坦的水平面上、横向安装在桁架上或倒置悬挂）需开启对应的除雾功能。

若放置在平坦的水平面上：使用 UP/DOWN 按钮来选择：**正放**（DMX170-171），按 ENTER 按钮保存。

若横向安装：使用 UP/DOWN 按钮来选择：**侧挂**（DMX172-173），按 ENTER 按钮保存。

若倒置悬挂：使用 UP/DOWN 按钮来选择：**吊挂**(DMX174-175)，按 ENTER 按钮保存。

按 MENU 按钮退回到上一级菜单，或等待 30 秒自动退出菜单模式。

通道					通道值	功能
					083-097	效果 2 :十字形
					098-112	效果 1:十字抖动
					113-127	效果 2 :十字抖动
					128-147	无效果
					148-167	效果 1
					168-187	效果 2
					188-221	效果 1 抖动
					222-255	效果 2 抖动
						效果
	11	**11**	**11**		000-147	无效果
					148-167	效果 1
					168-187	效果 2
					188-221	效果 1 抖动
					222-255	效果 2 抖动
12	**12**	**12**	**12**	**12**		**调光**
					000-255	0%→100%
13	**13**	**13**	**13**	**13**		**调光微调**
					000-255	0%→100%
						频闪
					000-007	闭光
					008-015	开光
					016-131	频闪，由慢到快
					132-139	开光
14	**14**	**14**	**14**	**14**	140-181	快开慢关，由慢到快
					182-189	开光
					190-231	慢开快关，由慢到快
					232-239	开光
					240-247	随机频闪，由慢到快
					248-255	开光
15	**15**	**15**	**15**	**15**		**光束调光**
					000-255	0%→100%
16	**16**	**16**	**16**	**16**		**光束调光微调**
					000-255	0%→100%
						光束频闪
					000-007	闭光
					008-015	开光
17	**17**	**17**	**17**	**17**	016-131	频闪,慢到快
					132-139	开光
					140-181	快开慢关,慢到快
					182-189	开光
					190-231	慢开快关,慢到快

7.2 DMX512 通道

适用于固件版本 V1.4 及以上

43 通道模式(模式 1) / 195 通道模式(模式 2) / 153 通道模式(模式 3)/ 27+168 通道模式(模式 4)/163 通道模式(模式 5)

通道					通道值	功能
43 ch	195 ch	153 ch	27+168 ch	163 ch		
1	1	1	1	1	000-255	**水平** 0°→540°
2	2	2	2	2	000-255	**水平微调**
3	3	3	3	3	000-255	**垂直** 0°→450°
4	4	4	4	4	000-255	**垂直微调**
5	5	5	5	5	000-127 128-189 190-193 194-255	**水平无极限** 无 顺时针旋转，由快到慢 停止 逆时针旋转，由慢到快
6	6	6	6	6	000-127 128-189 190-193 194-255	**垂直无极限** 无 顺时针旋转，由快到慢 停止 逆时针旋转，由慢到快
7	7	7	7	7	000-255	**X/Y 轴速度** 由快到慢
8	8	8	8	8	000-255	**缩放** 宽→窄
9	9	9	9	9	000-255	**缩放微调** 0%→100%
10	10	10	10	10	000-255	**电子雾化** 0%→100%
11				11	000-007 008-022 023-037 038-052 053-067 068-082	**效果** 无效果 效果 1:方形 效果 2:方形 效果 1: 抖动方形 效果 2:抖动方形 效果 1:十字形

显示设置

按 MENU 按钮进入主菜单，选择 **显示设置**，按 ENTER 按钮确认，使用 UP/DOWN 按钮来选择：**显示反向、背光亮度、温度单位**或 **语言。**

显示反向

选择 **显示反向**，按 ENTER 按钮确认。
使用 UP/DOWN 按钮来选择：**否** 或 **是**，按 ENTER 按钮保存。
按 MENU 按钮退回到上一级菜单，或等待 30 秒自动退出菜单模式。

背光亮度

选择**背光亮度**，按 ENTER 按钮确认。
使用 UP/DOWN 按钮来选择：**1** 到 **10**，按 ENTER 按钮保存。
按 MENU 按钮退回到上一级菜单，或等待 30 秒自动退出菜单模式。

温度单位

选择 **温度单位**，按 ENTER 按钮确认。
使用 UP/DOWN 按钮来选择：**℃** 或 **℉**，按 ENTER 按钮保存。
按 MENU 按钮退回到上一级菜单，或等待 30 秒自动退出菜单模式。

语言

选择 **语言**，按 ENTER 按钮确认。
使用 UP/DOWN 按钮来选择：**英文** 或 **中文**，按 ENTER 按钮保存。
按 MENU 按钮退回到上一级菜单，或等待 30 秒自动退出菜单模式。

设备测试

按 MENU 按钮进入主菜单，选择 **设备测试**，按 ENTER 按钮确认，使用 UP/DOWN 按钮来选择：**自动测试** 或 **手动测试**。

自动测试

选择 **自动测试**，按 ENTER 按钮确认，机器会运行内置程序进行自测。
按 MENU 按钮退回到上一级菜单。

手动测试

选择 **手动测试**，按 ENTER 按钮确认。
使用 UP/DOWN 按钮来选择通道，按 ENTER 按钮确认。
使用 UP/DOWN 按钮来调整通道值，按 ENTER 按钮保存。
按 MENU 按钮退回到上一级菜单。
（退出手动测试菜单后，机器将返回到上一个 DMX 状态；断电重启后，手动测试的参数将自动保存）

系统信息

按 MENU 按钮进入主菜单，选择 **系统信息**，按 ENTER 按钮确认，使用 UP/DOWN 按钮来选择：**使用时间、设备温度、风扇状态、CPU 版本、RDM UID** 或 **错误记录。**

使用时间

选择 **使用时间**，按 ENTER 按钮确认，显示屏上将显示**设备时间**和**光源时间**。
使用 UP/DOWN 按钮来选择功能，按 ENTER 按钮，若选择光源时间会显示总小时数、开灯时间、重置时间。重置时间设置密码 050，按 ENTER 按钮确认，可查看灯泡在工作模式和睡眠模式下运行的时间以及睡眠模式所占的比例，按 MENU 按钮退出。

设备温度

使用 UP/DOWN 按钮来选择：**光源** 或 **底座**，按 ENTER 按钮保存。
选择**光源**，按 ENTER 按钮确认，显示屏上将显示设备光源 1-光源 6 的温度，按 MENU 按钮退出。
选择 **底座**，按 ENTER 按钮确认，可查看 **底座** 和 **风扇**的温度，按 MENU 按钮退出。

风扇状态

选择 **风扇状态**，按 ENTER 按钮确认，显示屏上将显示各风扇的状态，按 MENU 按钮退出。

REV B 08/28/2026

07/ 通用 DMX 控制器控制

7.1 地址码设置

使用 DMX 控制器控制时，所有灯具都应该被分配一个 DMX 起始地址，以确保正确的灯具对正确的控制信号做出响应。错误的设置将导致控制器出现不可预测的响应。
可以为所有灯具或一组灯具设置相同的起始地址，也可以为每台灯具设置不同的地址。
为所有灯具设置相同的 DMX 地址将导致所有灯具以相同的方式做出响应。在这种情况下，请注意，更改一个通道的设置将同时影响所有灯具。
如果为每台灯具设置不同的 DMX 地址，则每台灯具将根据每台灯具的 DMX 通道数量，从您设置的通道号开始“监听”。这意味着更改一个通道的设置只会影响所选的灯具。
例如，如果第一台灯具设置为 43 通道模式，DMX 起始地址为 1，那么 DMX 链路中的下一台灯具的 DMX 地址就应该设置为 44。由于第一台灯具占用了前 43 个 DMX 通道，因此下一个可用通道是 44(43+1=44 >> 44)。
详情请参见下图：

通道模式	灯具 1 地址码	灯具 2 地址码	灯具 3 地址码	灯具 4 地址码	灯具 xxx 地址码
43 通道	1	44	87	130	.....
195 通道	1	196	391		
153 通道	1	154	307	460	
27+168 通道 (DMX 控制通道)	1	196	391		
163 通道	1	164	327	490	

Zone 红光 1

进入初始设置菜单，选择 **Zone 红光 1**，按 ENTER 按钮确认。
使用 UP/DOWN 按钮来调整 Zone 红光 1 初始位置（-128~127），按 ENTER 按钮保存。按 MENU 按钮退出。

Zone 绿光 1

进入初始设置菜单，选择 **Zone 绿光 1**，按 ENTER 按钮确认。
使用 UP/DOWN 按钮来调整 Zone 绿光 1 初始位置（-128~127），按 ENTER 按钮保存。按 MENU 按钮退出。

Zone 蓝光 1

进入初始设置菜单，选择 **Zone 蓝光 1**，按 ENTER 按钮确认。
使用 UP/DOWN 按钮来调整 Zone 蓝光 1 初始位置（-128~127），按 ENTER 按钮保存。按 MENU 按钮退出。

.....

Zone 蓝光 16

进入初始设置菜单，选择 **Zone 蓝光 16**，按 ENTER 按钮确认。
使用 UP/DOWN 按钮来调整 Zone 蓝光 16 初始位置（-128~127），按 ENTER 按钮保存。按 MENU 按钮退出。

Line 白光 1

进入初始设置菜单，选择 **Line 白光 1**，按 ENTER 按钮确认。
使用 UP/DOWN 按钮来调整 Line 白光 1 初始位置（-128~127），按 ENTER 按钮保存。按 MENU 按钮退出。

.....

Line 白光 40

进入初始设置菜单，选择 **Line 白光 40**，按 ENTER 按钮确认。
使用 UP/DOWN 按钮来调整 Line 白光 40 初始位置（-128~127），按 ENTER 按钮保存。按 MENU 按钮退出。

CPU 版本

选择 **CPU 版本**，按 ENTER 按钮确认，显示屏上将显示设备的 **CPU** 版本，按 MENU 按钮退出。

RDM UID

选择 **RDM UID**，按 ENTER 按钮确认，显示屏上将显示设备的 RDM UID，按 MENU 按钮退出。

错误记录

选择 **错误记录**，按 ENTER 按钮确认，可查看**设备错误** 或 **重置错误记录**，按 ENTER 按钮保存。
选择：**重置错误记录**，按 ENTER 按钮确认。
使用 UP/DOWN 按钮来选择：**否** 或 **是**，按 ENTER 按钮保存。
选择：**是**，按 ENTER 按钮确认。
使用 UP/DOWN 按钮来设置密码 050 即可重置错误记录，按 ENTER 按钮保存。
按 MENU 按钮退回到上一级菜单，或等待 30 秒自动退出菜单模式。

复位功能

按 MENU 按钮进入主菜单，选择 **复位功能**，按 ENTER 按钮确认，使用 UP/DOWN 按钮来选择：**X/Y 轴复位、头部复位** 或 **全部复位。**

X/Y 轴复位

选择 **X/Y 轴复位**，按 ENTER 按钮确认。
使用 UP/DOWN 按钮来选择：**否** 或 **是**(机器运行将运行内置程序来恢复 X/Y 轴的初始位置)，按 ENTER 按钮保存。
按 MENU 按钮退回到上一级菜单，或等待 30 秒自动退出菜单模式。

头部复位

选择 **头部复位**，按 ENTER 按钮确认。
使用 UP/DOWN 按钮来选择：**否** 或 **是**(机器运行将运行内置程序来恢复头部电机的初始位置)，按 ENTER 按钮保存。
按 MENU 按钮退回到上一级菜单，或等待 30 秒自动退出菜单模式。

全部复位

选择 **全部复位**，按 ENTER 按钮确认。
使用 UP/DOWN 按钮来选择：**否** 或 **是**(机器运行将运行内置程序来恢复所有电机的初始位置)，按 ENTER 按钮保存。
按 MENU 按钮退回到上一级菜单，或等待 30 秒自动退出菜单模式。

特殊功能

按 MENU 按钮进入主菜单，选择 **特殊功能**，按 ENTER 按钮确认，使用 UP/DOWN 按钮来选择：**发送升级、固件修复 或 恢复出厂设置。**

发送升级

选择 **发送升级**，按 ENTER 按钮确认。
如需将本机的升级文件发送至其他灯具以更新其固件，请选择“**是**”。，按 ENTER 按钮确认。选定后，本机屏幕将显示“**发送升级包，请稍等...**”，而其他灯具屏幕将显示“**正在升级，请稍等...**”。同时还会显示一个进度条。
升级完成后，灯具将执行复位（这可能需要一些时间）。
若选择不发送升级文件，请选择“**否**”并按 ENTER 按钮。
按 MENU 按钮退回到上一级菜单，或等待 30 秒自动退出菜单模式。

Wash 绿光 4

进入初始设置菜单，选择 **Wash 绿光 4**，按 ENTER 按钮确认。
使用 UP/DOWN 按钮来调整 Wash 绿光 4 初始位置（-128~127），按 ENTER 按钮保存。按 MENU 按钮退出。

Wash 蓝光 4

进入初始设置菜单，选择 **Wash 蓝光 4**，按 ENTER 按钮确认。
使用 UP/DOWN 按钮来调整 Wash 蓝光 4 始位置(-128~127)，按 ENTER 按钮保存。按 MENU 按钮退出。

Wash 柠檬光 4

进入初始设置菜单，选择 **Wash 柠檬光 4**，按 ENTER 按钮确认。
使用 UP/DOWN 按钮来调整 Wash 柠檬光 4 初始位置（-128~127），按 ENTER 按钮保存。按 MENU 按钮退出。

.....

Beam 白光 1

进入初始设置菜单，选择 **Beam 白光 1**，按 ENTER 按钮确认。
使用 UP/DOWN 按钮来调整 Beam 白光 1 初始位置（-128~127），按 ENTER 按钮保存。按 MENU 按钮退出。

Beam 白光 2

进入初始设置菜单，选择 **Beam 白光 2**，按 ENTER 按钮确认。
使用 UP/DOWN 按钮来调整 Beam 白光 2 初始位置（-128~127），按 ENTER 按钮保存。按 MENU 按钮退出。

.....

Beam 白光 16

进入初始设置菜单，选择 **Beam 白光 16**，按 ENTER 按钮确认。
使用 UP/DOWN 按钮来调整 Beam 白光 16 初始位置（-128~127），按 ENTER 按钮保存。按 MENU 按钮退出。

Line 白光

进入初始设置菜单，选择 **Line 白光**，按 ENTER 按钮确认。
使用 UP/DOWN 按钮来调整 Line 白光初始位置(-128~127)，按 ENTER 按钮保存。按 MENU 按钮退出。

Wash 红光 1

进入初始设置菜单，选择 **Wash 红光 1**，按 ENTER 按钮确认。
使用 UP/DOWN 按钮来调整 Wash 红光 1 初始位置（-128~127），按 ENTER 按钮保存。按 MENU 按钮退出。

Wash 绿光 1

进入初始设置菜单，选择 **Wash 绿光 1**，按 ENTER 按钮确认。
使用 UP/DOWN 按钮来调整 Wash 绿光 1 初始位置（-128~127），按 ENTER 按钮保存。按 MENU 按钮退出。

Wash 蓝光 1

进入初始设置菜单，选择 **Wash 蓝光 1**，按 ENTER 按钮确认。
使用 UP/DOWN 按钮来调整 Wash 蓝光 1 初始位置（-128~127），按 ENTER 按钮保存。按 MENU 按钮退出。

Wash 柠檬光 1

进入初始设置菜单，选择 **Wash 柠檬光 1**，按 ENTER 按钮确认。
使用 UP/DOWN 按钮来调整 Wash 柠檬光初始位置（-128~127），按 ENTER 按钮保存。按 MENU 按钮退出。

.....

Wash 红光 4

4 进入初始设置菜单，选择 **Wash 红光 4**，按 ENTER 按钮确认。
使用 UP/DOWN 按钮来调整 Wash 红光 4 初始位置（-128~127），按 ENTER 按钮保存。按 MENU 按钮退出。

固件修复（灯具更换副板后，更换的副板程序版本与灯具主板的程序版本不一致，需要使用此功能将主板程序同步到所有副板中。）

选择 **固件修复**，按 ENTER 按钮确认。
使用 UP/DOWN 按钮来选择：**否**(保持当前设置) 或 **是**(机器将会运行内置程序进行固件修复)，按 ENTER 按钮保存。
按 MENU 按钮退回到上一级菜单，或等待 30 秒自动退出菜单模式。

恢复出厂设置

选择 **恢复出厂设置**，按 ENTER 按钮确认。
使用 UP/DOWN 按钮来选择：**否**(保持当前设置) 或 **是**(恢复出厂设置)，按 ENTER 按钮保存。
按 MENU 按钮退回到上一级菜单，或等待 30 秒自动退出菜单模式。

RDM 功能：设备的某些菜单和功能可以通过 RDM 协议调用。

不同命令的参数 id 实现如下：

标准 RDM 参数 ID

PID	Parameter ID（参数 id）	中文描述	Discovery command（命令）	SET command（设置）	GET command（读取）
0x0001	DISC_UNIQUE_BRANCH	发现-搜索	√		
0x0002	DISC_MUTE	发现-静音	√		
0x0003	DISC_UN_MUTE	发现-不静音	√		
0x0030	STATUS_MESSAGES	状态信息			√
0x0031	STATUS_ID_DESCRIPTION	状态 ID 描述			√
0x0032	CLEAR_STATUS_ID	清除状态 ID		√	
0x0050	SUPPORTED_PARAMETERS	支持参数			√
0x0051	PARAMETER_DESCRIPTION	参数描述			√
0x0060	DEVICE_INFO	设备讯息			√
0x0080	DEVICE_MODEL_DESCRIPTION	设备型号描述			√
0x0081	MANUFACTURER_LABEL	制造商标签			√
0x0082	DEVICE_LABEL	设备标签		√	√
0x0090	FACTORY_DEFAULTS	出厂设置		√	√
0x00C0	SOFTWARE_VERSION_LABEL	软件版本标签			√
0x00C1	BOOT_SOFTWARE_VERSION_ID	底层版本号 ID			√

0x00C2	BOOT_SOFTWARE_VERSION_LABEL	底层版本号标签			√
0x00E0	DMX_PERSONALITY	DMX 通道模式		√	√
0x00E1	DMX_PERSONALITY_DESCRIPTION	DMX 通道模式描述			√
0x00F0	DMX_START_ADDRESS	DMX 起始地址码		√	√
0x0120	SLOT_INFO	通道信息			√
0x0121	SLOT_DESCRIPTION	通道描述			√
0x0200	SENSOR_DEFINITION	传感器定义			√
0x0201	SENSOR_VALUE	传感器数值			√
0x0202	RECORD_SENSORS	记录传感器		√	
0x0343	CURVE	调光曲线		√	√
0x0344	CURVE_DESCRIPTION	调光曲线描述			√
0x0347	MODULATION_FREQUENCY	调制频率		√	
0x0348	MODULATION_FREQUENCY_DESCRIPTION	调制频率说明			√
0x0400	DEVICE_HOURS	设备时间			√
0x0401	LAMP_HOURS	光源时间			√
0x0600	PAN_INVERT	水平翻转		√	√
0x0601	TILT_INVERT	垂直翻转		√	√
0x1000	IDENTIFY_DEVICE	识别设备		√	√
0x1001	RESET_DEVICE	设备复位		√	√
0x1040	IDENTIFY_MODE	标识模式		√	

√为各个参数 id 执行的命令

自定义 RDM 参数 ID

PID	Parameter ID（参数 id）	中文描述	Discovery command（命令）	SET command（设置）	GET command（读取）	备注
0xA004	DMX_STATUS	DMX 状态		√	√	0:Blackout（待机） 1:Hold（保持） 2:Manual（手动）
0xD004	DMX_STATUS_DIRECTION	DMX 状态描述		√	√	
0xA007	INVERT_PIXEL_ORDER	像素取反		√	√	0:No（否） 1:Yes（是）
0xA008	DIMMER_SPEED	调光速度		√	√	0:Fast（快速）

Wash 蓝光

进入初始设置菜单，选择 **Wash 蓝光**，按 ENTER 按钮确认。
使用 UP/DOWN 按钮来调整 Wash 蓝光初始位置(-128~127)，按 ENTER 按钮保存。按 MENU 按钮退出。

Wash 柠檬光

进入初始设置菜单，选择 **Wash 柠檬光**，按 ENTER 按钮确认。
使用 UP/DOWN 按钮来调整 Wash 柠檬光初始位置（-128~127），按 ENTER 按钮保存。按 MENU 按钮退出。

Beam 白光

进入初始设置菜单，选择 **Beam 白光**，按 ENTER 按钮确认。
使用 UP/DOWN 按钮来调整 Beam 白光初始位置(-128~127)，按 ENTER 按钮保存。按 MENU 按钮退出。

Zone 红光

进入初始设置菜单，选择 **Zone 红光**，按 ENTER 按钮确认。
使用 UP/DOWN 按钮来调整 Zone 红光初始位置(-128~127)，按 ENTER 按钮保存。按 MENU 按钮退出。

Zone 绿光

进入初始设置菜单，选择 **Zone 绿光**，按 ENTER 按钮确认。
使用 UP/DOWN 按钮来调整 Zone 绿光初始位置(-128~127)，按 ENTER 按钮保存。按 MENU 按钮退出。

Zone 蓝光

进入初始设置菜单，选择 **Zone 蓝光**，按 ENTER 按钮确认。
使用 UP/DOWN 按钮来调整 Zone 蓝光初始位置(-128~127)，按 ENTER 按钮保存。按 MENU 按钮退出。

水平

进入初始设置菜单，选择 **水平**，按 ENTER 按钮确认。
使用 UP/DOWN 按钮来调整水平初始位置（-128~127），按 ENTER 按钮保存。按 MENU 按钮退出。

垂直

进入初始设置菜单，选择 **垂直**，按 ENTER 按钮确认。
使用 UP/DOWN 按钮来调整垂直初始位置（-128~127），按 ENTER 按钮保存。按 MENU 按钮退出。

缩放

进入初始设置菜单，选择 **缩放**，按 ENTER 按钮确认。
使用 UP/DOWN 按钮来调整缩放初始位置（-128~127），按 ENTER 按钮保存。按 MENU 按钮退出。

效果盘

进入初始设置菜单，选择 **效果盘**，按 ENTER 按钮确认。
使用 UP/DOWN 按钮来调整效果盘初始位置（-128~127），按 ENTER 按钮保存。按 MENU 按钮退出。

Wash 红光

进入初始设置菜单，选择 **Wash 红光**，按 ENTER 按钮确认。
使用 UP/DOWN 按钮来调整 Wash 红光初始位置(-128~127)，按 ENTER 按钮保存。按 MENU 按钮退出。

Wash 绿光

进入初始设置菜单，选择 **Wash 绿光**，按 ENTER 按钮确认。
使用 UP/DOWN 按钮来调整 Wash 绿光初始位置(-128~127)，按 ENTER 按钮保存。按 MENU 按钮退出。

						1:Smooth （平滑）
0xA010	FAN_MODE	风扇模式		√	√	0:Auto （自动） 1:Quiet （安静） 2：SuperQuiet （超安静）
0xA018	ERROR_LOG	错误记录		√	√	
0xA020	OFFSET	微调		√	√	
0xA021	PAN_TILT_FEEDBACK	XY 失步纠正		√	√	0:No （否） 1:Yes （是）
0xA025	DIMMER_CURVE	调光曲线		√	√	1:Line （线性） 2:Sq （平方） 3:Inv Sq （反平方） 4:S （S 曲线）
0xA026	DIMMER_FREQUENCY	调光频率		√	√	FREQUENCT(1-15) 4:1200HZ
0xA028	CCT_CALIBRATION	CCT 校正		√	√	0:Off (关) 1:On （开）
0xA029	SUN_PROTECTION_MODE	防晒模式		√	√	0:Off （关） 1:On （开）

√为各个参数 id 执行的命令

6.2 初始位置调整

- 按[MENU]按钮进入主菜单。
- 长按[ENTER]按钮进入初始设置菜单。
- 使用[ENTER]、[▲ UP]和[▼ DOWN]按钮浏览初始设置菜单。
- 选择初始设置菜单选项或确认所选设置，请按[ENTER]按钮。
- 返回到上一级初始设置菜单而不作任何更改，请按[MENU]按钮，或等待 30 秒退出。

初始设置菜单	微调值
频率(Hz)	1072~1327
水平	-128~127
垂直	-128~127
缩放	-128~127
效果盘	-128~127
Wash 红光	-128~127
Wash 绿光	-128~127
Wash 蓝光	-128~127
Wash 柠檬光	-128~127
Beam 白光	-128~127
Zone 红光	-128~127
Zone 绿光	-128~127
Zone 蓝光	-128~127
Line 白光	-128~127
Wash 红光 1	-128~127
Wash 绿光 1	-128~127
Wash 蓝光 1	-128~127
Wash 柠檬光 1	-128~127
.....	-128~127
Wash 红光 4	-128~127
Wash 绿光 4	-128~127
Wash 蓝光 4	-128~127
Wash 柠檬光 4	-128~127
Beam 白光 1	-128~127
Beam 白光 2	-128~127

.....	-128~127
Beam 白光 16	-128~127
Zone 红光 1	-128~127
Zone 绿光 1	-128~127
Zone 蓝光 1	-128~127
.....	-128~127
Zone 蓝光 16	-128~127
Line 白光 1	-128~127
.....	-128~127
Line 白光 40	-128~127

频率(Hz)

进入初始设置菜单，选择**频率(Hz)**，按 ENTER 按钮确认。

使用 UP/DOWN 按钮来调整频率(Hz)初始位置，按 ENTER 按钮保存。按 MENU 按钮退出。

频率	微调值
900Hz	772~1027
1000Hz	872~1127
1100Hz	972~1227
1200Hz	1072~1327
1300Hz	1172~1427
1400Hz	1272~1527
1500Hz	1372~1627
2500Hz	2372~2627
4000Hz	3872~4127
5000Hz	4872~5127
6000Hz	5872~6127
10KHz	9872~10127
15KHz	14872~15127
20KHz	19872~20127
25KHz	24872~25127