AUTOLUX

AUTO 600

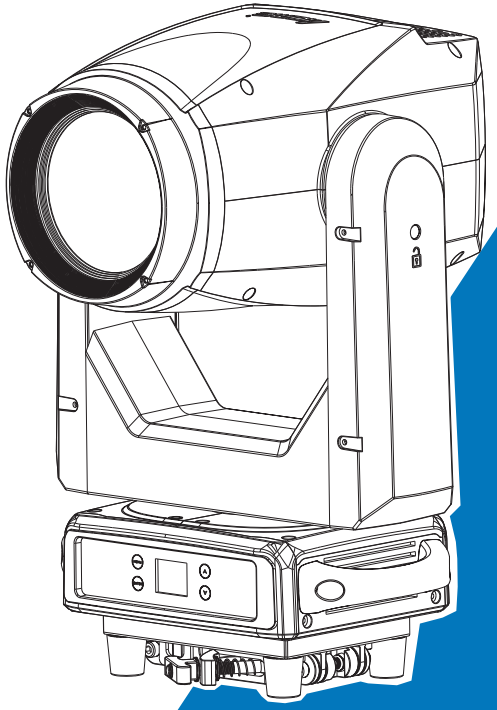

说明书

使用前请仔细阅读此说明书

www.acmelighting.com

REV D 08/20/2026

目 录

01/ 安全指导 2
02/ 技术规格 4
03/ 控制面板 6
3.1 电池 7
04/ 电源和信号连接 9
4.1 电源连接 9
4.2 信号连接 10
05/ 灯具安装 11
06/ 颜色盘 13
07/ 灯具设置 13
7.1 主要功能 13
7.2 初始位置调整 25
08/ 通用 DMX 控制器控制 30
8.1 地址码设置 30
8.2 DMX512 通道 31
09/ 错误信息 34
10/ 故障处理 39
11/ 设备清洁 40
12/ 清洁保养 41

12/ 清洁保养

为确保灯具能够正常稳定的运行，应该保持灯具的清洁，可以使用丙酮清洗镜头。建议每隔 15 天清理一次机体及风扇与进风槽。对于镜头及分色滤光器也应定期进行清理，以保证最佳的光线效果。在清理分色滤光器时，注意不要使用任何溶解性清洁剂，以免对灯具造成损害。

灯具在连续使用时，建议每次不要超过 4 小时，否则会大大缩短灯具的使用寿命，可采用轮换休息法解决上述问题。

灯具在进行维护拆卸之前，一定要断开电源的连接，不能带电操作。断开电源之后，灯具的零件都要冷却 10 分钟左右才能拆装。如果需更换灯泡，需再等 20 分钟以上，让灯泡完全冷却，以免烫伤。

灯具的镜片或镜头和其它转动件必须定期检查，使其保持清洁和稳定性，如果出现明显的损坏或松动，必须及时对其进行更换或加固，以防发生意外事故。

灯具产品采用强风制冷，容易积尘，每二周至少清洁一次，尤其是散热进出风口处。

灯具在有彩纸表演后，要检查进出风口处是否卡有或吸入纸屑，应清除干净，否则易损坏风机和引发火警。

REV D 08/20/2026

01/ 安全指导

请仔细阅读此说明书，它包括了安装、使用和维护等重要信息。

警 告

请保存此说明书，作为将来的咨询依据，如果你向其他用户推销此产品，请确保他们也得到此手册。

注意：

设备出厂时均包装完好，请按照用户手册进行操作，人为原因导致机器故障不在保修范围。

- 在使用产品前，请打开仔细检查，确保灯具无运输造成的损伤。
- 设备仅适于室内干燥处使用。
- 灯具的安装、操作请由专业人士进行。
- 不要让小孩操作机器。
- 固定设备时要使用安全的绳具，移动灯具时请同时托起底部。
- 必须把设备安装在通风良好处，至少距离邻近平面 50 厘米。
- 确保通风孔通畅，以免灯具运行时过热。
- 运行前确保电源电压与设备要求的电源电压相符。
- 请将导电体接地，以防电击。
- 请勿在-10℃以下或 45℃以上环境运行灯具。
- 禁止将灯具直接连接到调光设备。
- 灯具运行时旁边请勿放置可燃物品，以防火险。
- 开启灯具前请仔细检查电源线是否破损，如有损伤请立即更换。
- 灯具运行时表面温度可达 70℃，请勿徒手触摸。
- 避免易燃液体、水或金属等导电体进入灯具内部，以免电击或起火，如有异物进入灯具，请立即切断电源。
- 避免在脏、多尘的环境下操作灯具，并定期对灯具进行清洁维护。
- 灯具运行时禁止触摸电线，以防电击。
- 避免电源线与其他线材缠绕。
- 灯具与照射面之间的距离要大于 3M。
- 请勿重复开启灯具。

- 灯具外壳、透镜或紫外线过滤器等出现明显损坏时请及时更换。
- 灯具内部无可用部件，请勿擅自打开灯具外壳。
- 机器出现故障，请立即停止使用，并断电检查；非专业技术人员，请勿自行维修；如需帮助，请与最近的授权销售/技术中心联系。
- 灯具长期不使用或维修时请切断电源。
- 需再次运输时，请使用原包材。
- 灯具运行时请勿直视。
- 灯具没有防护罩或者外壳损害时，请勿操作。
- 直射阳光或任何其他强光源光束穿透灯具的前透镜，会造成灯具严重的内部损坏。在开箱、安装、使用和室外长时间闲置时，禁止将灯具前透镜暴露在任何角度的直射阳光或任何其他强光源的光束下。禁止将一台灯具的光束直接对准另一台灯具。

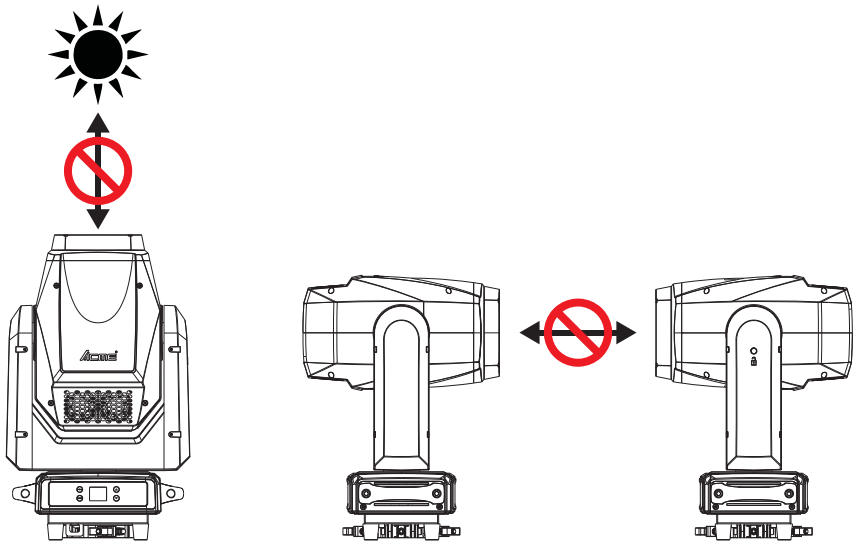

11/ 设备清洁

定期清洁对于灯具的使用寿命和性能非常重要。灰尘、污垢、烟雾颗粒、雾化液体残留物等的积聚会降低灯具的光输出和散热能力。

灯具的清洁时间因操作环境的不同有很大差异。因此无法为灯具规定精确的清洁时间间隔。可能需要频繁清洁的环境因素包括：

- 使用烟雾机或喷雾机。
- 高气流速率（例如空调通风口附近）。
- 空气中的灰尘（例如来自舞台效果、建筑结构和装饰或户外活动中的自然环境等）。

如果存在一个或多个这些因素，请在灯具开始运行的几小时内检查是否需要清洁。之后，要经常进行检查。这个过程将使您能够评估特定情况下的清洁需求。

清洁灯具时要注意以下几点：

- 在干净、干燥、光线充足的区域进行。
- 只能轻轻擦拭。建议使用柔软的无绒布蘸取水或温和的清洁剂溶液，任何情况下都不应使用酒精、溶剂或研磨剂！清洁光学组件时要格外小心：光学组件表面易碎且容易划伤。

10/ 故障处理

故障	潜在原因	解决方案
灯具没有响应	灯具没有通电	确认电源是否打开，插头是否插好，电源线是否正常连接。
	开关电源无输出	更换开关电源。
灯具突然关闭	电源被切断	检查电源、开关和断路器。
灯光输出中断	灯具过热	检查灯具的错误信息以获取更多信息。 让灯具冷却一段时间。 清洁灯具。 降低环境温度。
灯具突然停止响应	DMX 信号断开	检查 DMX 信号线是否断开。
灯具运行异常	错误的 DMX 地址或通道模式	检查并设置正确的 DMX 地址或 DMX 通道模式
	DMX 链路中未安装终端器	在 DMX 链路的末端安装一个 120 ohm 的 DMX 终端器。
	信号线故障	更换或维修故障的信号线。
	其中一台灯具出现故障，干扰链路上的数据传输	追踪并隔离损坏的灯具。 请合格的技术人员对灯具进行维修。
X/Y 轴剧烈抖动	X/Y 轴间隙内有障碍物	检查并移除任何限制 X/Y 轴正常运行的障碍物。
	霍尔元件损坏	更换霍尔元件。
	磁钢掉落	更换磁钢。

REV D 08/20/2026

02/ 技术规格

产品执行 GB7000.1-2015，GB7000.217-2008 标准。

输入电源	180-240Vac; 50/60Hz	
功率	835W	
光源	ESP_ECO700N-70-R90-000	
色温	6200K	
缩放角度	11°-42°	
颜色盘	6 种颜色+白色	
移动	X 轴	540°
	Y 轴	270°
	精度	16-bit 精度扫描
	校正	X 轴/Y 轴位置失步自动校正
控制	通道模式	25
	控制协议	DMX512
		RDM
	软件升级	通过 DMX 或 USB 连接更新软件
结构	显示屏	LCD 显示屏
	信号输入/输出	三芯卡侬头插座(可选配五芯)
	电源插座	电源连接器输入/输出
	防护等级	IP20
主要特点	0%~100%顺滑调光，多种速度频闪效果	
	4 种调光曲线可选	
	具备可变速度的卓越频闪效果。	
	自由运动模式，实现卓越的运动稳定效果。	
	4 片切割片实现快速、平滑切割，每片切割片方向及角度可以独立控制；整个切割模块可以旋转±60°	
出厂配置	电源线	
	快锁*2	
	电子说明书	
尺寸	376x236x624mm	14.8"x9.3"x24.6"
重量	23 kg	50.7 lbs

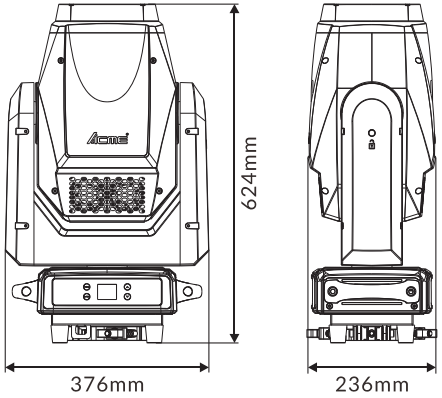

产品照度图：

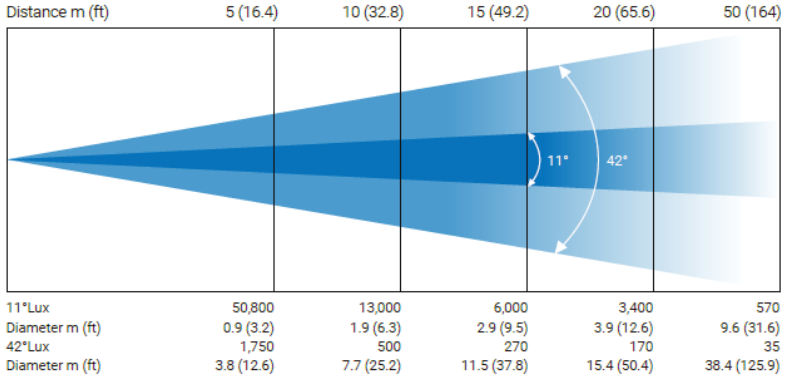

灯具各风扇分布图：

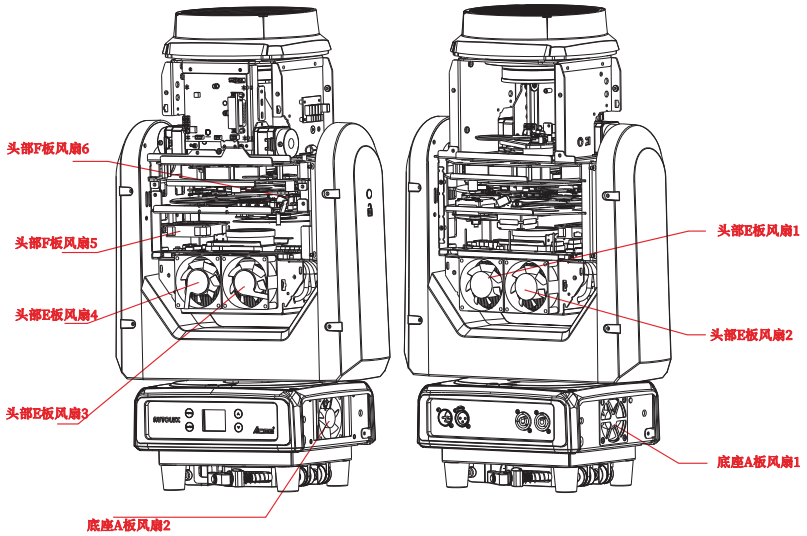

风扇	料号	V	W	位置
底座风扇 1	3014001251	DC 24V	3.6W	底座-A 板
底座风扇 2				
头部风扇 1	3014001256	DC 24V	4.8W	头部-E 板
头部风扇 2				
头部风扇 3				
头部风扇 4				
头部风扇 5	3014001441	DC 24V	3.1W	头部-F 板
头部风扇 6	3014001300	DC 24V	2.9W	头部-F 板

Led 温度太高

检查风扇运转是否正常

检查风扇转速是否正常

检查周围环境温度是否异常

记忆 IC 错误

当记忆 IC 不停报错，请更换主板

外置存储错误

当此 IC 报错，请更换主板

底座风扇 1/2 启动错误

检查风扇是否为不运转

检查风扇引线是否安装到位或断开

检查风扇是否损坏

检查风扇运转范围是否有其它干涉物品

头部风扇 1/2/3/4/5/6 启动错误

检查风扇是否为不运转

检查风扇引线是否安装到位或断开

检查风扇是否损坏

检查风扇运转范围是否有其它干涉物品

03/ 控制面板

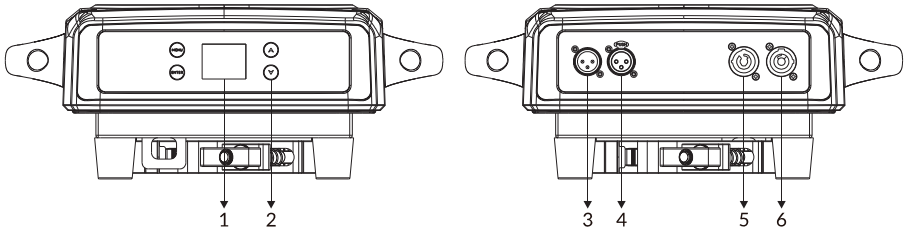

1. 显示屏	显示各种功能菜单	
2. 按钮	MENU	进入菜单选择功能
	▲ UP	到前一个选项
	▼ DOWN	到后一个选项
	ENTER	确认所选功能
3. DMX 输入	用于 DMX512 连接，使用 3 芯 XLR 信号线连接控台与灯具，并输入 DMX 信号(可选配 5 芯)	
4. DMX 输出	用于 DMX512 连接，使用 3 芯 XLR 信号线连接下一台灯具，并输出 DMX 信号(可选配 5 芯)	
5. 电源输入	连接电源供电	
6. 电源输出	连接下一台灯具	

3.1 电池

本产品含有可充电电池。

电池类型：14500 锂电池*3（3.7V，800mAh，2.96Wh），符合新的欧盟电池法规 EU2023/1542。

请勿将灯具或电池暴露在过高温度下。

注意灯具或电池的端子可能会有被金属物体造成短路的风险。

此灯具中的电池仅可由专业人员进行更换。

不同类型的电池或新旧电池不得混用。

耗尽的电池应从灯具中取出并安全处置。

如果灯具长时间不使用，应将电池取出。

请勿使用不可充电电池代替可充电电池。

请勿使用改装或损坏的电池。

使用错误类型的电池更换可能会破坏安全保护措施，并存在火灾或爆炸的风险。

将电池投入火中或热炉中，或对电池进行机械挤压或切割，可能导致爆炸。

将电池置于极高温度环境中，可能导致爆炸或易燃液体或气体泄漏。

使用电池供电进行菜单设置：

灯具内置充电电池，可在不供应外部电源状态下进行菜单设置。电池会在灯具运行期间充电。

除‘设备测试’和‘复位功能’菜单外，其余所有菜单在电池供电状态下皆可访问。

要在灯具未连接电源时激活显示屏，请按住[▲ UP]按钮 3 秒。30 秒无操作显示屏将自动熄灭，再次按住[▲ UP]按钮 3 秒可重新激活显示屏。

切光盘复位错误

检查切光盘安装磁钢的位置是否脱落或损坏

检查切光盘运转范围内是否有其它干涉物品

检查切光盘霍尔元件是否损坏

检查连接切光盘霍尔元件和 PCB 板的引线是否接触不良或断开

检查切光盘马达是否损坏

检查切光盘马达驱动板的相关电路是否损坏

调焦复位错误

检查调焦安装磁钢的位置是否脱落或损坏

检查调焦运转范围内是否有其它干涉物品

检查调焦霍尔元件是否损坏

检查连接调焦霍尔元件和 PCB 板的引线是否接触不良或断开

检查调焦马达是否损坏

检查调焦马达驱动板的相关电路是否损坏

缩放复位错误

检查缩放安装磁钢的位置是否脱落或损坏

检查缩放运转范围内是否有其它干涉物品

检查缩放霍尔元件是否损坏

检查连接缩放霍尔元件和 PCB 板的引线是否接触不良或断开

检查缩放马达是否损坏

检查缩放马达驱动板的相关电路是否损坏

Led 温度错误

检查温度检测板是否正常

检查温度检测板元器件是否损坏

检查温度检测板引线是否安装到位或断开

垂直复位错误

检查 Y 轴安装磁钢位置是否脱落或损坏

检查 Y 轴运转范围是否有其它干涉物品

检查 Y 轴霍尔元件是否损坏

检查连接 Y 轴霍尔元件和 PCB 板的引线是否接触不良或断开

检查 Y 轴马达是否损坏

检查 Y 轴马达驱动板相关电路是否损坏

垂直编码器错误

检查 Y 轴编码器是否损坏

检查连接 Y 轴编码器和 PCB 板的引线是否接触不良或断开

垂直编码器没有发现

检查连接 Y 轴编码器和 PCB 板的引线是否接触不良或断开

垂直编码器失效

检查 Y 轴编码器是否损坏

CTO 复位错误

检查 Cto 安装磁钢的位置是否脱落或损坏

检查 Cto 运转范围内是否有其它干涉物品

检查 Cto 霍尔元件是否损坏

检查连接 Cto 霍尔元件和 PCB 板的引线是否接触不良或断开

检查 Cto 马达是否损坏

检查 Cto 马达驱动板的相关电路是否损坏

电池更换：

警告！在更换电池之前，请断开灯具电源。仅可使用相同类型的电池进行更换。

1. 断开灯具电源并等待其冷却。
2. 拧下灯具臂部的四颗螺丝，取下臂部盖。

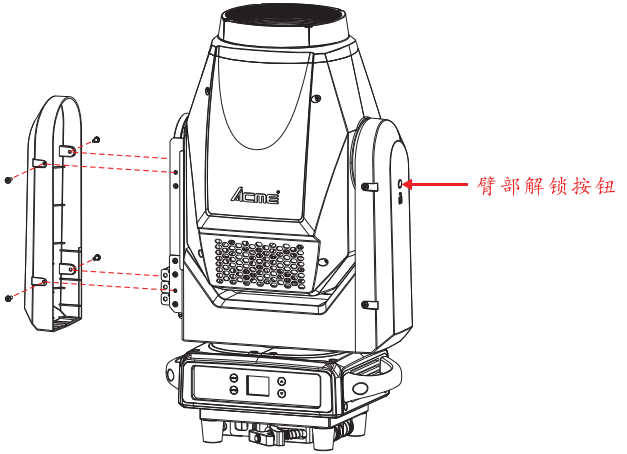

3. 取出耗尽的电池，然后将新电池（仅相同类型）插入电池仓（负极(-)朝向弹簧，正极(+)反之）。

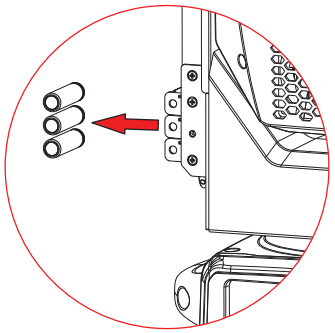

4. 将臂部盖重新安装好，灯具重新通电前检查其是否安装牢固。

04/ 电源和信号连接

4.1 电源连接

此灯具可在 180-240Vac; 50/60Hz 交流电源上运行。

最大功耗为 835W。

灯具必须接地，并能够与交流电源隔离。交流电源必须包含故障保护保险丝或断路器。

布线和接线工作必须由合格的电工进行。

电源线的颜色编码如下图所示：

线材	颜色 (美规)	线材	颜色 (欧规)	符号	导体
	黑色		棕色	L	火线
	白色		蓝色	N	零线
	绿色		黄绿色	⏚ or ⏚	地线

注意！

禁止将灯具连接到调光系统上，否则可能会造成损坏。

通道	通道值	功能
	234-235	颜色捷径:启用
	236-237	颜色捷径:禁用
	238-255	无功能

09/ 错误信息

当灯具出现异常，错误警告将持续显示在显示屏上，直到将故障排除，警告才会消失。

CPU-B/C/D/E/F 错误

检查 PCB 板上的 485（DATA）引线是否安装到位或断开

检查 PCB 板上相关的 485（DATA）信号电路是否损坏

水平复位错误

检查 X 轴安装磁钢的位置是否脱落或损坏

检查 X 轴运转范围内是否有其它干涉物品

检查 X 轴霍尔元件是否损坏

检查连接 X 轴霍尔元件和 PCB 板的引线是否接触不良或断开

检查 X 轴马达是否损坏

检查 X 轴马达驱动板的相关电路是否损坏

水平编码器错误

检查 X 轴编码器是否损坏

检查连接 X 轴编码器和 PCB 板的引线是否接触不良或断开

水平编码器没有发现

检查连接 X 轴编码器和 PCB 板的引线是否接触不良或断开

水平编码器失效

检查 X 轴编码器是否损坏

通道	通道值	功能
23		**切光片右 1**
	000-255	0%→100%
24		**切光片右 2**
	000-255	0%→100%
25		**特殊功能**
		(要激活以下功能，请在 DMX 值中至少停留 3 秒)
	000-029	无功能
	030-039	调光曲线：线性
	040-049	调光曲线：平方率
	050-059	调光曲线：反平方率
	060-069	调光曲线：S 曲线
	070-079	风扇模式：超功率
	080-089	风扇模式：自动
	090-099	风扇模式：安静
	100-109	光源频率可设置
	110-119	光源频率不可设置
	120-122	无功能
	123	900Hz
	124	1000Hz
	125	1100Hz
	126	1200Hz
	127	1300Hz
	128	1400Hz
	129	1500Hz
	130	2500Hz
	131	4000Hz
	132	5000Hz
	133	6000Hz
	134	10KHz
	135	15KHz
	136	20KHz
	137	25KHz
	138-139	无功能
	140-149	X/Y 轴复位
	150-159	头部复位
	160-199	无功能
	200-209	所有复位
	210-219	调光速度：快速
	220-229	调光速度：平滑
	230-231	锁定模式：启用
	232-233	锁定模式：禁用

4.2 信号连接

灯具配备了 3-pin (或 5-pin) XLR 插座，用于 DMX 信号输入和输出。请使用专为 RS-485 设备设计的屏蔽双绞高质量 DMX 信号线来连接控制器与灯具以及将一台灯具与另一台灯具相连。灯具 XLR 插座的默认引脚配置如下图所示：

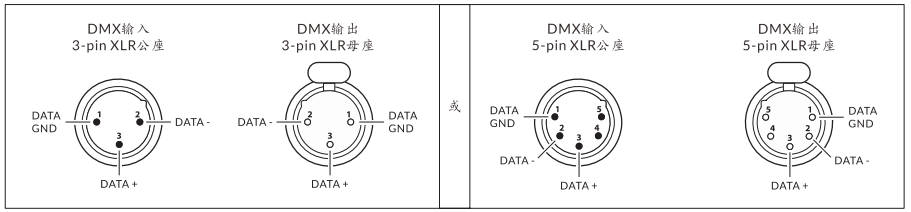

构建串行 DMX 数据链：

1、将控制器的 DMX 输出端连接到灯具的 DMX 输入插座。

2、将 DMX 链路中第一台灯具的 DMX 输出端连接到下一台灯具的 DMX 输入端。始终将一台灯具的输出端与下一台灯具的输入端相连，直到所有灯具都连接完毕。

注意：同一 DMX 链路最多可连接 32 台灯具。

3、在数据链路中最后一台灯具的 DMX 输出端接入一个 DMX 终端电阻，该终端电阻是一个在 2 号和 3 号引脚间连接了 120 Ω, 1/4 watt 电阻的 XLR 插头。

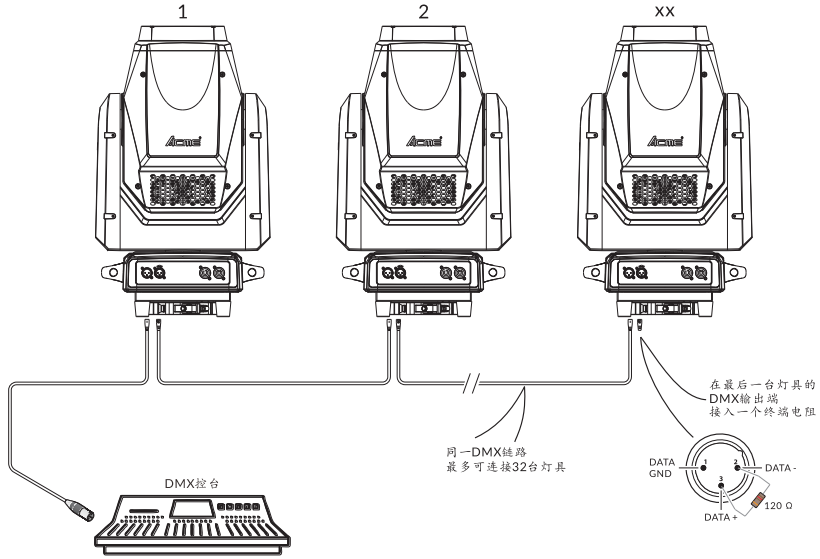

05/ 灯具安装

- 设备的安装应由专业人员进行，同时还要安装在步行道、座位区以外的区域，或者远离未经授权的人员可能用手触及灯具的区域。在装配、拆卸或维修灯具时，切勿站在灯具正下方。
- 安装灯具时，要确保灯具安装牢固，以防在运行时颤动滑落。还要确保固定灯具的结构能够支撑灯具 10 倍的重量而不变形。在安装灯具的同时还要使用一条能够支持灯具 12 倍重量的安全绳，以确保灯具在夹具失效时不会掉落。
- 此灯具在 3 种不同的安装位置下完全可操作：倒置悬挂，横向安装在桁架上，或放置在平坦的水平面上。始终使用并安装安全绳作为安全措施，以防止灯具在夹具发生故障时意外损坏或造成人员伤亡。

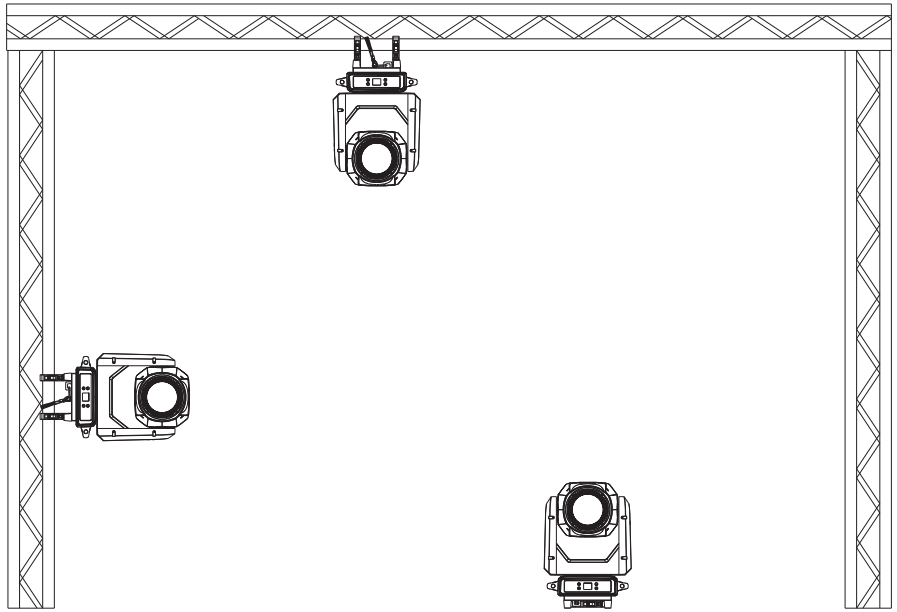

通道	通道值	功能
	190-193 194-255	停止 顺时针旋转，由慢到快
8		**雾化镜**
	000-007 008-255	关闭 开启
9		**缩放**
	000-255	宽→窄
10	000-255	**缩放微调**
11		**调焦**
	000-255	0%→100%
12	000-255	**调焦微调**
13		**频闪**
	000-007 008-015 016-131 132-139 140-181 182-189 190-231 232-239 240-247 248-255	闭光 开光 频闪，由慢到快 开光 快开慢关，由慢到快 开光 慢开快关，由慢到快 开光 随机频闪，由慢到快 开光
14		**调光**
	000-255	0%→100%
15		**调光微调**
	000-255	0°-180°
16		**切光盘**
	000-255	0%→100%
17		**切光片下 1**
	000-255	0%→100%
18		**切光片下 2**
	000-255	0%→100%
19		**切光片上 1**
	000-255	0%→100%
20		**切光片上 2**
	000-255	0%→100%
21		**切光片左 1**
	000-255	0%→100%
22		**切光片左 2**
	000-255	0%→100%

8.2 DMX512 通道

适用于固件版本 V1.1 及以上

通道 25ch	通道值	功能
1	000-255	**水平** 0°→540°
2	000-255	**水平微调** 0%→100%
3	000-255	**垂直** 0°→270°
4	000-255	**垂直微调** 0%→100%
5	000-255	**X/Y 轴速度** 由快到慢
6	000-255	**CTO** 0%→100%
7	000-007	**颜色盘** 开光
	008-016	颜色 1
	017-025	颜色 2
	026-034	颜色 3
	035-043	颜色 4
	044-052	颜色 5
	053-063	颜色 6
	064-067	开光
	068-071	开光+颜色 1
	072-075	颜色 1
	076-079	颜色 1+颜色 2
	080-083	颜色 2
	084-087	颜色 2+颜色 3
	088-091	颜色 3
	092-095	颜色 3+颜色 4
	096-099	颜色 4
	100-103	颜色 4+颜色 5
	104-107	颜色 5
	108-111	颜色 5+颜色 6
	112-115	颜色 6
	116-119	颜色 6+开光
	120-127	开光
	128-189	逆时针旋转，由快到慢

配件安装：

此灯具可与不同类型的配件搭配使用，例如遮菲、遮光罩等。灯具头部预留了 4 个 M4 螺丝孔，便于安装此类配件。

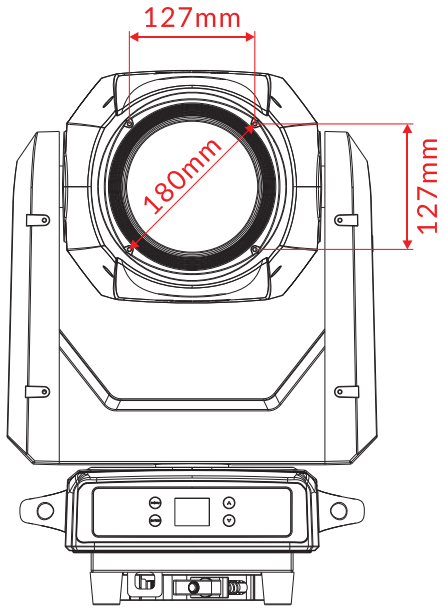

06/ 颜色盘

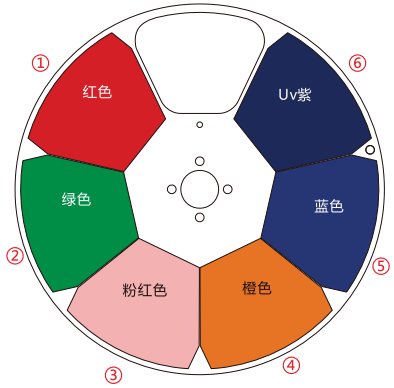

07/ 灯具设置

7.1 主要功能

- 按[MENU]按钮进入主菜单。
- 使用[ENTER]、[▲ UP]和[▼ DOWN]按钮浏览菜单。
- 选择菜单选项或确认所选设置，请按[ENTER]按钮。
- 返回到上一级菜单而不作任何更改，请按[MENU]按钮，或等待 30 秒退出。

主要的功能显示如下：

主菜单	子菜单	选项	
DMX 设置	DMX 地址	1-512	(默认值=1)
	通道模式	模式 1 (25)	
	DMX 状态	待机	
		保持	
		手动	
	观察通道值		
设备设置	水平方向取反	否	
		是	
	垂直方向取反	否	
		是	
	水平/垂直失步纠正	否	

REV D 08/20/2026

08/ 通用 DMX 控制器控制

8.1 地址码设置

使用 DMX 控制器控制时，所有灯具都应该被分配一个 DMX 起始地址，以确保正确的灯具对正确的控制信号做出响应。错误的设置将导致控制器出现不可预测的响应。

可以为所有灯具或一组灯具设置相同的起始地址，也可以为每台灯具设置不同的地址。

为所有灯具设置相同的 DMX 地址将导致所有灯具以相同的方式做出响应。在这种情况下，请注意，更改一个通道的设置将同时影响所有灯具。

如果为每台灯具设置不同的 DMX 地址，则每台灯具将根据每台灯具的 DMX 通道数量，从您设置的通道号开始“监听”。这意味着更改一个通道的设置只会影响所选的灯具。

例如，如果第一台灯具设置为 25 通道模式，DMX 起始地址为 1，那么 DMX 链路中的下一台灯具的 DMX 地址就应该设置为 26。由于第一台灯具占用了前 25 个 DMX 通道，因此下一个可用通道是 26 (25+1=26 >> 26)。

详情请参见下图：

通道模式	灯具 1 地址码	灯具 2 地址码	灯具 3 地址码	灯具 4 地址码	灯具 xxx 地址码
25 通道	1	26	51	76	.....

切光片左 1

进入初始设置菜单，选择 **切光片左 1**，按 ENTER 按钮确认。
使用 UP/DOWN 按钮来调整切光片左 1 初始位置(-128~127)，按 ENTER 按钮保存。按 MENU 按钮退出。

切光片左 2

进入初始设置菜单，选择 **切光片左 2**，按 ENTER 按钮确认。
使用 UP/DOWN 按钮来调整切光片左 2 初始位置(-128~127)，按 ENTER 按钮保存。按 MENU 按钮退出。

切光片右 1

进入初始设置菜单，选择 **切光片右 1**，按 ENTER 按钮确认。
使用 UP/DOWN 按钮来调整切光片右 1 初始位置(-128~127)，按 ENTER 按钮保存。按 MENU 按钮退出。

切光片右 2

进入初始设置菜单，选择 **切光片右 2**，按 ENTER 按钮确认。
使用 UP/DOWN 按钮来调整切光片右 2 初始位置(-128~127)，按 ENTER 按钮保存。按 MENU 按钮退出。

主菜单	子菜单	选项	
		是	
	水平垂直复位方式	标准	
		依序	
	调光速度	快速	
		平滑	
	调光曲线	线性	
		平方	
		反平方	
		S 曲线	
	风扇模式	超功率	
		自动	
		安静	
	刷新率	900Hz	
		1000Hz	
		1100Hz	
		1200Hz	
		1300Hz	
		1400Hz	
		1500Hz	
		2500Hz	
		4000Hz	
		5000Hz	
		6000Hz	
		10KHz	
		15KHz	
		20KHz	
		25KHz	
	锁定模式	使能	
		失能	
	颜色捷径	启用	
		禁用	
显示设置	显示反向	否	
		是	
	背光亮度	1-10	(默认值=10)
	温度单位	°C	
		°F	
	语言	英文	
		中文	
设备测试	自动测试	单次	

主菜单	子菜单	选项		
		循环		
	手动测试	清除手动数值	否/是	
		水平	0-255	
		垂直	0-255	
		CTO	0-255	
		颜色盘 1	0-255	
		雾化镜 1	0-255	
		缩放	0-255	
		对焦	0-255	
		频闪	0-255	
		调光	0-255	
		切光盘	0-255	
		切光盘	0-255	
		切光片下 1	0-255	
		切光片下 2	0-255	
		切光片上 1	0-255	
		切光片上 2	0-255	
		切光片左 1	0-255	
		切光片左 2	0-255	
		切光片右 1	0-255	
		切光片右 2	0-255	
系统信息	使用时间	设备时间		
		光源时间	总小时数	
			开灯时间	
			重置时间	密码=050
	温度		目前	最大
		光源		
	风扇状态			
	固件版本			
	RDM UID			
	错误记录	设备错误		
		重置错误记录	否	
			是	密码=050
复位功能	水平/垂直复位	否		
		是		
	头部复位	否		
		是		
	全部复位	否		

缩放

进入初始设置菜单，选择 **缩放**，按 ENTER 按钮确认。
使用 UP/DOWN 按钮来调整缩放初始位置（-128~127），按 ENTER 按钮保存。按 MENU 按钮退出。

切光片

进入初始设置菜单，选择 **切光片**，按 ENTER 按钮确认。
使用 UP/DOWN 按钮来调整切光片初始位置（-128~127），按 ENTER 按钮保存。按 MENU 按钮退出。

切光片下 1

进入初始设置菜单，选择 **切光片下 1**，按 ENTER 按钮确认。
使用 UP/DOWN 按钮来调整切光片下 1 初始位置(-128~127)，按 ENTER 按钮保存。按 MENU 按钮退出。

切光片下 2

进入初始设置菜单，选择 **切光片下 2**，按 ENTER 按钮确认。
使用 UP/DOWN 按钮来调整切光片下 2 初始位置(-128~127)，按 ENTER 按钮保存。按 MENU 按钮退出。

切光片上 1

进入初始设置菜单，选择 **切光片上 1**，按 ENTER 按钮确认。
使用 UP/DOWN 按钮来调整切光片上 1 初始位置(-128~127)，按 ENTER 按钮保存。按 MENU 按钮退出。

切光片上 2

进入初始设置菜单，选择 **切光片上 2**，按 ENTER 按钮确认。
使用 UP/DOWN 按钮来调整切光片上 2 初始位置(-128~127)，按 ENTER 按钮保存。按 MENU 按钮退出。

起光点 4 微调

进入初始设置菜单，选择 **起光点 4 微调**，按 ENTER 按钮确认。
使用 UP/DOWN 按钮来调整起光点 4 微调初始位置(0~999)，按 ENTER 按钮保存。按 MENU 按钮退出。

水平

进入初始设置菜单，选择 **水平**，按 ENTER 按钮确认。
使用 UP/DOWN 按钮来调整水平初始位置（-128~127），按 ENTER 按钮保存。按 MENU 按钮退出。

垂直

进入初始设置菜单，选择 **垂直**，按 ENTER 按钮确认。
使用 UP/DOWN 按钮来调整垂直初始位置（-128~127），按 ENTER 按钮保存。按 MENU 按钮退出。

色温

进入初始设置菜单，选择 **色温**，按 ENTER 按钮确认。
使用 UP/DOWN 按钮来调整色温初始位置（-128~127），按 ENTER 按钮保存。按 MENU 按钮退出。

颜色盘 1

进入初始设置菜单，选择 **颜色盘 1**，按 ENTER 按钮确认。
使用 UP/DOWN 按钮来调整颜色盘 1 初始位置（-128~127），按 ENTER 按钮保存。按 MENU 按钮退出。

雾化镜 1

进入初始设置菜单，选择 **雾化镜 1**，按 ENTER 按钮确认。
使用 UP/DOWN 按钮来调整雾化镜 1 初始位置（-128~127），按 ENTER 按钮保存。按 MENU 按钮退出。

调焦

进入初始设置菜单，选择 **调焦**，按 ENTER 按钮确认。
使用 UP/DOWN 按钮来调整对焦初始位置（-128~127），按 ENTER 按钮保存。按 MENU 按钮退出。

主菜单	子菜单	选项
		是
特殊功能	恢复出厂设置	否
		是

DMX 设置

按 MENU 按钮进入主菜单，选择 **DMX 设置**，按 ENTER 按钮确认，使用 UP/DOWN 按钮来选择：**DMX 地址码、DMX 通道模式、DMX 最后状态、观察 DMX 通道值。**

DMX 地址码

选择 **DMX 地址码**，按 ENTER 按钮确认。
使用 UP/DOWN 按钮来选择 DMX 地址码，按 ENTER 按钮保存。

通道模式	DMX 地址码
模式 1 (25)	1-488

按 MENU 按钮退回到上一级菜单，或等待 30 秒自动退出菜单模式。

DMX 通道模式

选择 DMX **通道模式**，按 ENTER 按钮确认。
使用 UP/DOWN 按钮来选择：**模式 1 (25)**，按 ENTER 按钮保存。
按 MENU 按钮退回到上一级菜单，或等待 30 秒自动退出菜单模式。

DMX 最后状态

选择 **DMX 最后状态**，按 ENTER 按钮确认。
使用 UP/DOWN 按钮来选择：**待机**(DMX 信号停止时机器将进入待机模式)、**保持**(DMX 信号停止时机器将保持最后设定的状态) 或 **手动**(选择此模式后，机器将自动读取“手动测试”模式下的参数进行运行)，按 ENTER 按钮保存。
按 MENU 按钮退回到上一级菜单，或等待 30 秒自动退出菜单模式。

观察 DMX 通道值

选择 **观察 DMX 通道值**，按 ENTER 按钮确认。
使用 UP/DOWN 按钮可查看各通道的值。
按 MENU 按钮退回到上一级菜单，或等待 30 秒自动退出菜单模式。

设备设置

按 MENU 按钮进入主菜单，选择 **设备设置**，按 ENTER 按钮确认，使用 UP/DOWN 按钮来选择：**水平方向取反、垂直方向取反、水平/垂直失步纠正、水平垂直复位方式、调光速度、调光曲线、风扇模式、刷新率、锁定模式或颜色捷径。**

水平方向取反

选择 **水平方向取反**，按 ENTER 按钮确认。

使用 UP/DOWN 按钮来选择：**否**(正常运行) 或 **是**(水平方向取反)，按 ENTER 按钮保存。

按 MENU 按钮退回到上一级菜单，或等待 30 秒自动退出菜单模式。

垂直方向取反

选择 **垂直方向取反**，按 ENTER 按钮确认。

使用 UP/DOWN 按钮来选择：**否**(正常运行) 或 **是**(垂直方向取反)，按 ENTER 按钮保存。

按 MENU 按钮退回到上一级菜单，或等待 30 秒自动退出菜单模式。

水平/垂直失步纠正

选择 **水平/垂直失步纠正**，按 ENTER 按钮确认。

使用UP/DOWN按钮来选择:**否**(水平/垂直失步时将保持失步状态) 或 **是**(水平/垂直失步时将自动纠正)，按 ENTER 按钮保存。

按 MENU 按钮退回到上一级菜单，或等待 30 秒自动退出菜单模式。

水平垂直复位方式

选择**水平垂直复位方式**，按 ENTER 按钮确认。

使用 UP/DOWN 按钮来选择：**标准**或 **依序**，按 ENTER 按钮保存。

按 MENU 按钮退回到上一级菜单，或等待 30 秒自动退出菜单模式。

频率(Hz)

进入初始设置菜单，选择 **频率(Hz)**，按 ENTER 按钮确认。

使用 UP/DOWN 按钮来调整 LED 频率(Hz)初始位置，按 ENTER 按钮保存。

按 MENU 按钮退出。

频率	微调值
900Hz	772~1027
1000Hz	872~1127
1100Hz	972~1227
1200Hz	1072~1327
1300Hz	1172~1427
1400Hz	1272~1527
1500Hz	1372~1627
2500Hz	2372~2627
4000Hz	3872~4127
5000Hz	4872~5127
6000Hz	5872~6127
10KHz	9872~10127
15KHz	14872~15127
20KHz	19872~20127
25KHz	24872~25127

起光点

进入初始设置菜单，选择 **起光点**，按 ENTER 按钮确认。

使用 UP/DOWN 按钮来调整起光点初始位置（0~9999），按 ENTER 按钮保存。按 MENU 按钮退出。

起光点 1 微调

进入初始设置菜单，选择 **起光点 1 微调**，按 ENTER 按钮确认。

使用 UP/DOWN 按钮来调整起光点 1 微调初始位置(0~999)，按 ENTER 按钮保存。按 MENU 按钮退出。

……

7.2 初始位置调整

- 按[MENU]按钮进入主菜单。
- 长按[ENTER]按钮进入初始设置菜单。
- 使用[ENTER]、[▲ UP]和[▼ DOWN]按钮浏览初始设置菜单。
- 选择初始设置菜单选项或确认所选设置，请按[ENTER]按钮。
- 返回到上一级初始设置菜单而不作任何更改，请按[MENU]按钮，或等待 30 秒退出。

初始设置菜单	微调值
频率(Hz)	1072~1327
起光点	0~9999
起光点 1 微调	0~999
.....	.....
起光点 4 微调	0~999
水平	-128~127
垂直	-128~127
色温	-128~127
颜色盘 1	-128~127
雾化镜 1	-128~127
调焦	-128~127
缩放	-128~127
切光片	-128~127
切光片下 1	-128~127
切光片下 2	-128~127
切光片上 1	-128~127
切光片上 2	-128~127
切光片左 1	-128~127
切光片左 2	-128~127
切光片右 1	-128~127
切光片右 2	-128~127

调光速度

选择 **调光速度**，按 ENTER 按钮确认。

使用 UP/DOWN 按钮来选择：**快速** 或 **平滑**，按 ENTER 按钮保存。

按 MENU 按钮退回到上一级菜单，或等待 30 秒自动退出菜单模式。

调光曲线

选择 **调光曲线**，按 ENTER 按钮确认。

使用 UP/DOWN 按钮来选择：**线性、平方、反平方** 或 **S 曲线**，按 ENTER 按钮保存。

Dimmer Modes

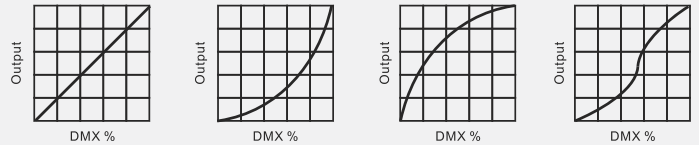

Optically Linear　Square Law　Inverse Square Law　S-curve

按 MENU 按钮退回到上一级菜单，或等待 30 秒自动退出菜单模式。

风扇模式

选择 **风扇模式**，按 ENTER 按钮确认。

使用 UP/DOWN 按钮来选择：**超功率**、**自动** 或 **安静**，按 ENTER 按钮保存。

按 MENU 按钮退回到上一级菜单，或等待 30 秒自动退出菜单模式。

刷新率

选择**刷新率**，按 ENTER 按钮确认。

使用 UP/DOWN 按钮来选择：**900Hz、1000Hz、1100Hz、1200Hz、1300Hz、1400Hz、1500Hz、2500Hz、4000Hz、5000Hz、6000Hz、10KHz、15KHz、20KHz** 或 **25KHz,** 按 ENTER 按钮保存。

按 MENU 按钮退回到上一级菜单，或等待 30 秒自动退出菜单模式。

锁定模式

选择 **锁定模式**，按 ENTER 按钮确认。

使用 UP/DOWN 按钮来选择：**使能** 或 **失能**，按 ENTER 按钮保存。

按 MENU 按钮退回到上一级菜单，或等待 30 秒自动退出菜单模式。

颜色捷径

选择 **颜色捷径**，按 ENTER 按钮确认。

使用 UP/DOWN 按钮来选择：**启用** 或 **禁用**，按 ENTER 按钮保存。

按 MENU 按钮退回到上一级菜单，或等待 30 秒自动退出菜单模式。

显示设置

按 MENU 按钮进入主菜单，选择 **显示设置**，按 ENTER 按钮确认，使用 UP/DOWN 按钮来选择：**显示反向、背光亮度、温度单位** 或 **语言。**

显示反向

选择 **显示反向**，按 ENTER 按钮确认。

使用 UP/DOWN 按钮来选择：**否** 或 **是**，按 ENTER 按钮保存。

按 MENU 按钮退回到上一级菜单，或等待 30 秒自动退出菜单模式。

背光亮度

选择 **背光亮度**，按 ENTER 按钮确认。

使用 UP/DOWN 按钮来调整背光亮度 **1-10**，按 ENTER 按钮保存。

按 MENU 按钮退回到上一级菜单，或等待 30 秒自动退出菜单模式。

REV D 08/20/2026

自定义 RDM 参数 ID

PID	Parameter IDs（参数 id）	中文描述	Command 'Discovery'（发现）	Command 'Set'（设置）	Command 'Get'（读取）	备注
0xA004	DMX_STATUS	DMX 状态		√	√	0:Blackout（待机） 1:Hold（保持） 2:Manual（手动）
0xA008	DIMMER_SPEED	调光速度		√	√	0:Fast（快速） 1:Smooth（平滑）
0xA010	FAN_MODE	风扇模式		√	√	0:Standard（标准） 1:Quiet（安静）
0xA018	ERROR_LOG	错误记录			√	
0xA020	OFFSET	微调		√	√	
0xA025	DIMMER_CURVE	调光曲线		√	√	1:Linear（线性） 2:Square Law（平方） 3:Inv SQ Law（反平方） 4:S Curve（S 曲线）
0xA026	DIMMER_FREQUENCY	调光频率		√	√	1:900Hz 2:1000Hz 3:1100Hz 4:1200Hz 5:1300Hz 6:1400Hz 7:1500Hz 8:2500Hz 9:4000Hz 10:5000Hz 11:6000Hz 12:10KHz 13:15KHz 14:20KHz 15:25KHz

√为各个参数 id 执行的命令

RDM 功能：设备的某些菜单和功能可以通过 RDM 协议调用。

不同命令的参数 id 实现如下：

标准 RDM 参数 ID

PID	Parameter IDs（参数 id）	中文描述	Command 'Discovery'（发现）	Command 'Set'（设置）	Command 'Get'（读取）
0x0001	DISC_UNIQUE_BRANCH	发现-搜索	√		
0x0002	DISC_MUTE	发现-静音	√		
0x0003	DISC_UN_MUTE	发现-不静音	√		
0x0050	SUPPORTED_PARAMETERS	支持参数			√
0x0051	PARAMETER_DESCRIPTION	参数描述			√
0x0060	DEVICE_INFO	设备讯息			√
0x0080	DEVICE_MODEL_DESCRIPTION	设备型号描述			√
0x0081	MANUFACTURER_LABEL	制造商标签			√
0x0082	DEVICE_LABEL	设备标签		√	√
0x0090	FACTORY_DEFAULTS	出厂设置		√	√
0x00C0	SOFTWARE_VERSION_LABEL	软件版本标签			√
0x00C1	BOOT_SOFTWARE_VERSION_ID	底层版本号 ID			√
0x00C2	BOOT_SOFTWARE_VERSION_LABEL	底层版本号标签			√
0x00E0	DMX_PERSONALITY	DMX 通道模式		√	√
0x00E1	DMX_PERSONALITY_DESCRIPTION	DMX 通道模式描述			√
0x00F0	DMX_START_ADDRESS	DMX 起始地址码		√	√
0x0120	SLOT_INFO	通道信息			√
0x0121	SLOT_DESCRIPTION	通道描述			√
0x0200	SENSOR_DEFINITION	传感器定义			√
0x0201	SENSOR_VALUE	传感器数值			√
0x0343	CURVE	调光曲线		√	√
0x0344	CURVE_DESCRIPTION	调光曲线描述			√
0x0400	DEVICE_HOURS	设备时间			√
0x0401	LAMP_HOURS	光源时间			√
0x0600	PAN_INVERT	水平翻转		√	√
0x0601	TILT_INVERT	垂直翻转		√	√
0x1000	IDENTIFY_DEVICE	识别设备		√	√
0x1001	RESET_DEVICE	设备复位		√	√

√为各个参数 id 执行的命令

温度单位

选择 **温度单位**，按 ENTER 按钮确认。

使用 UP/DOWN 按钮来选择：**℃** 或 **℉**，按 ENTER 按钮保存。

按 MENU 按钮退回到上一级菜单，或等待 30 秒自动退出菜单模式。

语言

选择 **语言**，按 ENTER 按钮确认。

使用 UP/DOWN 按钮来选择：**英文** 或 **中文**，按 ENTER 按钮保存。

按 MENU 按钮退回到上一级菜单，或等待 30 秒自动退出菜单模式。

设备测试

按 MENU 按钮进入主菜单，选择 **设备测试**，按 ENTER 按钮确认，使用 UP/DOWN 按钮来选择：**自动测试** 或 **手动测试**。

自动测试

选择 **自动测试**，按 ENTER 按钮确认。

使用 UP/DOWN 按钮来选择：**单次**(机器将会运行内置程序进行单次测试) 或 **循环**(机器将会运行内置程序进行循环测试)，按 ENTER 按钮保存。

按 MENU 按钮退回到上一级菜单。

手动测试

选择 **手动测试**，按 ENTER 按钮确认。

使用 UP/DOWN 按钮来选择通道，按 ENTER 按钮确认。

使用 UP/DOWN 按钮来调整通道值，按 ENTER 按钮保存。

按 MENU 按钮退回到上一级菜单。

（退出手动测试菜单后，机器将返回到上一个 DMX 状态；断电重启后，手动测试的参数将自动保存）

系统信息

按 MENU 按钮进入主菜单，选择 **系统信息**，按 ENTER 按钮确认，使用 UP/DOWN 按钮来选择：**使用时间、温度、风扇状态、固件版本、RDM UID** 或 **错误记录。**

使用时间

选择 使用时间，按 ENTER 按钮确认，显示屏上将显示设备时间和光源时间。
使用 UP/DOWN 按钮来选择功能，按 ENTER 按钮，若选择光源时间会显示总小时数、开灯时间、重置时间。重置时间设置密码 050，按 MENU 按钮退出。

温度

选择 **温度**，按 ENTER 按钮确认，显示屏上将显示设备的温度，按 MENU 按钮退出。

风扇状态

选择 **风扇状态**，按 ENTER 按钮确认，显示屏上将显示各风扇的状态，按 MENU 按钮退出。

固件版本

选择 **固件版本**，按 ENTER 按钮确认，显示屏上将显示设备的固件版本，按 MENU 按钮退出。

RDM UID

选择 **RDM UID**，按 ENTER 按钮确认，显示屏上将显示设备的 RDM UID，按 MENU 按钮退出。

错误记录

选择 **错误记录**，按 ENTER 按钮确认，可查看**设备错误** 或 **重置错误记录**，按 ENTER 按钮保存。
选择：**重置错误记录**，按 ENTER 按钮确认。
使用 UP/DOWN 按钮来选择：**否** 或 **是**，按 ENTER 按钮保存。
选择：**是**，按 ENTER 按钮确认。
使用 UP/DOWN 按钮来设置密码 050 即可重置错误记录，按 ENTER 按钮保存。
按 MENU 按钮退回到上一级菜单，或等待 30 秒自动退出菜单模式。

复位功能

按 MENU 按钮进入主菜单，选择 **复位功能**，按 ENTER 按钮确认，使用 UP/DOWN 按钮来选择：**水平/垂直复位、头部复位** 或 **全部复位。**

水平/垂直复位

选择**水平/垂直复位**，按 ENTER 按钮确认。
使用 UP/DOWN 按钮来选择：**否** 或 **是**(机器运行将运行内置程序来恢复水平/垂直的初始位置)，按 ENTER 按钮保存。
按 MENU 按钮退回到上一级菜单，或等待 30 秒自动退出菜单模式。

头部复位

选择 **头部复位**，按 ENTER 按钮确认。
使用 UP/DOWN 按钮来选择：**否** 或 **是**(机器运行将运行内置程序来恢复头部电机的初始位置)，按 ENTER 按钮保存。
按 MENU 按钮退回到上一级菜单，或等待 30 秒自动退出菜单模式。

全部复位

选择 **所有复位**，按 ENTER 按钮确认。
使用 UP/DOWN 按钮来选择：**否** 或 **是**(机器运行将运行内置程序来恢复所有电机的初始位置)，按 ENTER 按钮保存。
按 MENU 按钮退回到上一级菜单，或等待 30 秒自动退出菜单模式。

特殊功能

按 MENU 按钮进入主菜单，选择 **特殊功能**，按 ENTER 按钮确认，使用 UP/DOWN 按钮来选择：**恢复出厂设置。**

恢复出厂设置

选择 **恢复出厂设置**，按 ENTER 按钮确认。
使用 UP/DOWN 按钮来选择：**否**(保持当前设置) 或 **是**(恢复出厂设置)，按 ENTER 按钮保存。
按 MENU 按钮退回到上一级菜单，或等待 30 秒自动退出菜单模式。