AUTOLUX

AUTO 600



光 源

600W LED光引擎

灯具光通量

超功率模式: 22,000 lumens

自动模式: 18,100 lumens

静音模式: 14,000 lumens

缩放角度

11°-42°

出光镜头直径

150 mm



主要特点

光源: 采用600W LED光引擎

出光镜头直径: 150 mm

缩放角度: 11°-42°

灯具光通量: 超功率模式: 22,000 lumens

自动模式: 18,100 lumens

静音模式: 14,000 lumens

灯具色温: 6,200K

显色指数: Ra⩾90

线性CTO色温调节: 2,700K-6,200K

1个颜色盘: 6种颜色+白色

序号6色片可更换

1片雾化片

4片切割片实现快速、平滑切割, 每片切割片方向及角度可以独立控制; 单片可完整闭光, 整个切割模块可以旋转±60°

0-100%顺滑调光

多种速度频闪效果

内置充电电池, 可在无外部电源供应的状态下进行菜单设置

先进的散热技术, 确保实现卓越的光输出

场景锁定功能

XY轴锁定解除按钮, 方便灯具收纳运输

技术规格

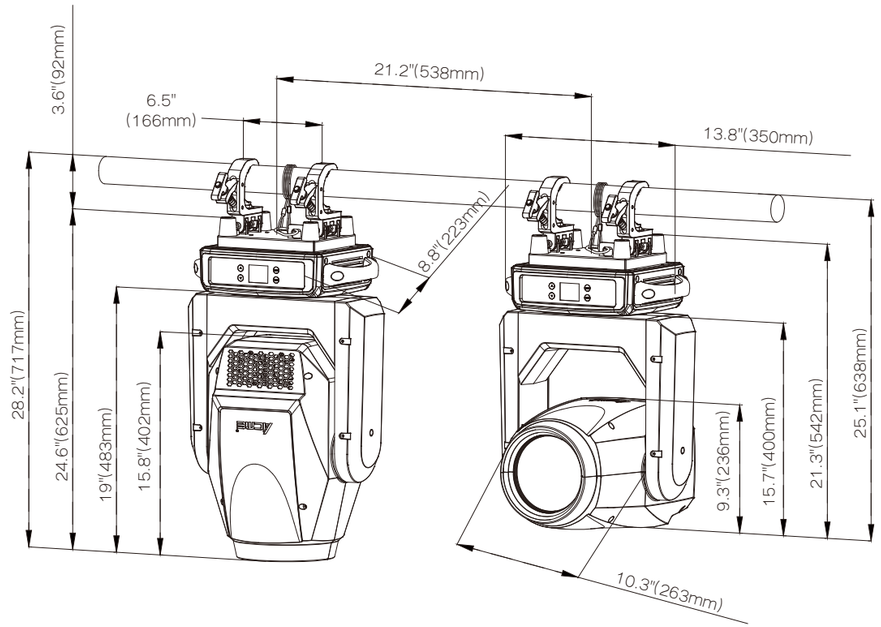

光源

- 光源: 600W LED光引擎
- 灯具色温: 6,200K
- 灯具光通量:
  标准模式: 24,000 lumens
  静音模式: 16,470 lumens
- 光源预期使用寿命: 20,000小时*

* 数据由光源供应商提供

光学系统

- 缩放角度: 11°-42°
- 显色指数: Ra⩾90
- 出光镜头直径: 150 mm

雾化片



雾化片

颜色

- 线性CTO色温调节: 2,700K-6,200K

- 1个颜色盘: 6种颜色+白色
  序号6色片可更换

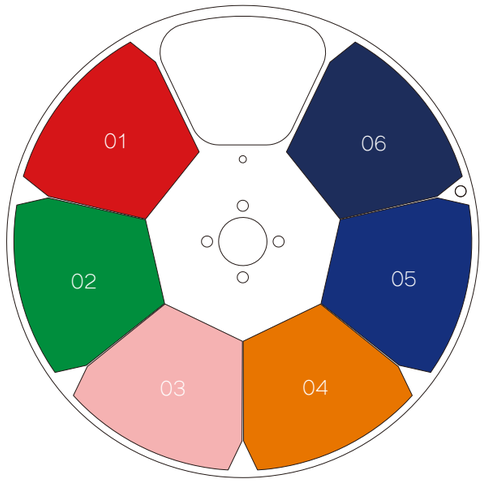

颜色盘

切割系统

- 4片切割片实现快速、平滑切割, 每片切割片方向及角度可以独立控制
- 单片可完整闭光, 整个切割模块可以旋转±60°

切割模组



其他效果

- 多种速度频闪效果
- 0-100%顺滑调光
- 场景锁定功能
- XY轴锁定解除按钮, 方便灯具收纳运输

X轴/Y轴

- X轴运转角度: 540°
- Y轴运转角度: 270°
- X轴/Y轴: 16bit精度扫描

控制与程序

- 4个触摸按键
- 控制面板: LCD显示屏
- 控制协议: DMX512, RDM
- DMX通道模式: 1种
- 控制通道: 25
- 软件升级: 通过DMX连接升级软件

电气与接口

- 输入电压范围: 180-240Vac; 50/60Hz
- 功率: 835W
- 电源插座: 电源连接器输入/输出
- 信号输入/输出: 3芯或5芯卡侬头插座

灯具规格

- 灯具尺寸:
  376 x 236 x 624 mm (14.8" x 9.3" x 24.6")
  净重: 23 kg (50.7 lbs)

包装规格

- 飞行箱尺寸:
  940 x 580 x 775 mm (37.0" x 22.8" x 30.5")
  重量: 96 kg (211.6 lbs) (含飞行箱, 2装1标准)

- 纸箱尺寸:
  510 x 485 x 675 mm (20.1" x 19.1" x 26.6")
  重量: 28 kg (61.7 lbs)(含纸箱,1装1标准)

工作环境

- 最高环境温度: 45°C
- 最低工作温度: -10°C
- 最高表面温度: 70°C
- 防护等级: IP20

噪音数据

- 噪音水平:
  超功率模式: 50 dB(A) @ 1 m
  自动模式: 41 dB(A) @ 1 m
  静音模式: 35 dB(A) @ 1 m

安装

- 通用的工作位置
- 1对折叠灯钩, 适用于直径50mm的灯架
- 保险绳连接孔

产品照度图

超功率模式:

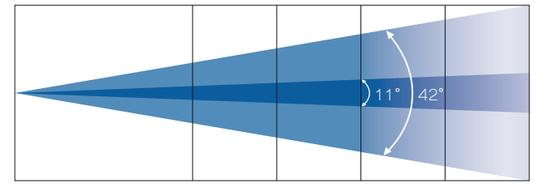

11° Lux	50,800	13,000	6,000	3,400	570
Diameter m (ft)	0.9(3.2)	1.9(6.3)	2.9(9.5)	3.9(12.6)	9.6(31.6)
42° Lux	1,750	500	270	170	35
Diameter m (ft)	3.8(12.6)	7.7(25.2)	11.5(37.8)	15.4(50.4)	38.4(125.9)

自动模式:

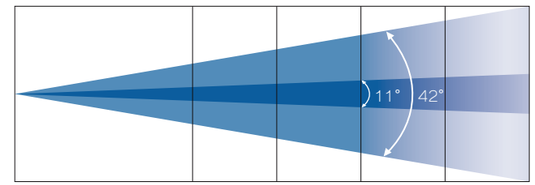

11° Lux	42,000	11,000	5,100	2,950	495
Diameter m (ft)	0.9(3.2)	1.9(6.3)	2.9(9.5)	3.9(12.6)	9.6(31.6)
42° Lux	1,370	475	230	135	25
Diameter m (ft)	3.8(12.6)	7.7(25.2)	11.5(37.8)	15.4(50.4)	38.4(125.9)

安静模式:

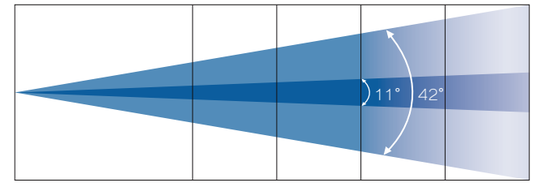

11° Lux	30,200	8,540	3,940	2,330	385
Diameter m (ft)	0.9(3.2)	1.9(6.3)	2.9(9.5)	3.9(12.6)	9.6(31.6)
42° Lux	1,050	370	176	108	17
Diameter m (ft)	3.8(12.6)	7.7(25.2)	11.5(37.8)	15.4(50.4)	38.4(125.9)

功能、规格和外观如有更改，恕不另行通知。
2026/07/17