ARES IP

XP 500 BEAM IP



光 源

Philips MSD Platinum 19 R LL光引擎

灯具光通量

10,500 lumens

出光镜头直径

200 mm

光束角度

1.3°

防护等级

IP66



主要特点

采用Philips MSD Platinum 19R LL光引擎

出光镜头直径200 mm

光束角度: 1.3°

灯具色温: 6,700K

灯具光通量: 10,500 lumens

1个颜色盘，13种固定颜色+CRI，彩虹效果

线性CMY混色系统

线性CTO色温调节3,200K-6,500K

1个固定图案盘: 10种图案+3种效果图案+白圆

1个效果盘

效果1: 3种图案，可与固定图案盘的重叠

效果2: 两片匀化片，有效提升光斑的均匀度，消除光束的空洞感

1个8棱镜，1个6面直排棱镜，1个24棱镜，1个48棱镜

8棱镜可与24棱镜或48棱镜双向旋转及叠加

6面直排棱镜可24棱镜或48棱镜双向旋转及叠加

1片雾化片

IP66防护等级

技术规格

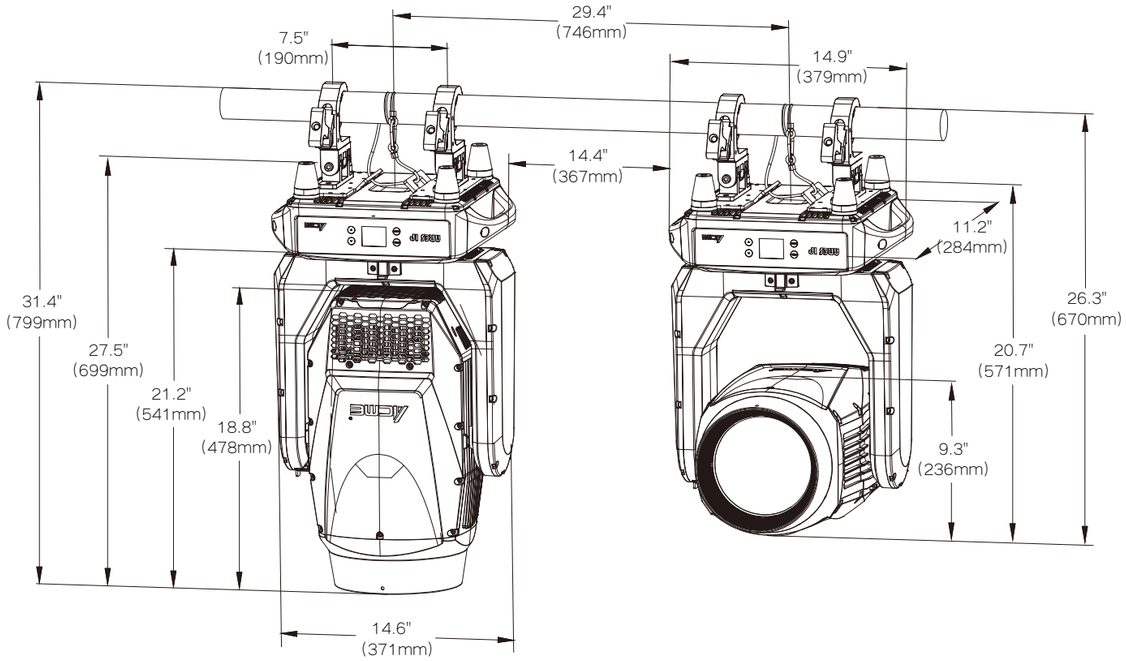

光源

- 光源: Philips MSD Platinum 19R LL光引擎
- 灯具色温: 6,700K
- 灯具光通量: 10,500 lumens
- 光源预期使用寿命: 5,000小时* 数据由光源供应商提供

光学系统

- 光束角度: 1.3°
- 出光镜头直径: 200 mm

棱镜/雾化片/匀化片

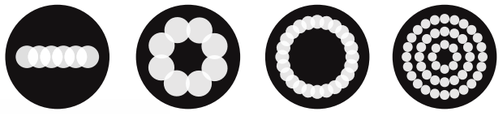

6面直排镜　8棱镜　24棱镜　48棱镜



雾化片　2片匀化片

颜色

- 线性CMY混色系统



- 线性CTO色温调节: 3,200K-6,500K

- 1个颜色盘, 13种固定颜色+CRI, 彩虹效果

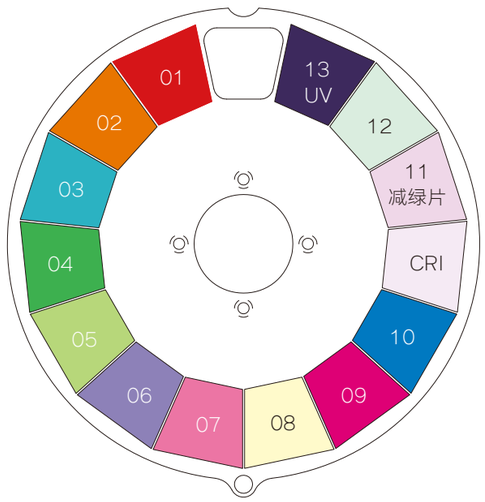

颜色盘

图案盘

- 1个固定图案盘: 10种图案+3种效果图案+白圆

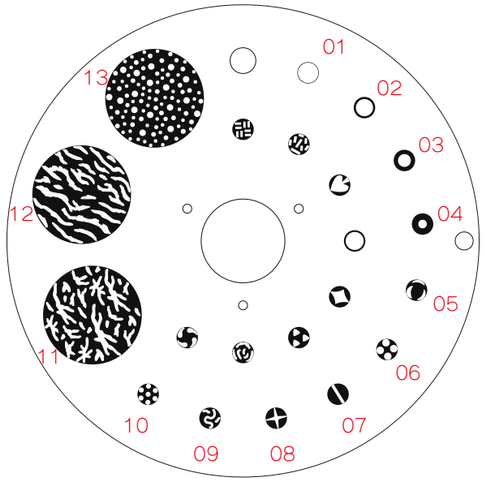

固定图案盘

效果盘

- 1个效果盘:
  效果1: 3种图案, 可与固定图案盘的重叠
  效果2: 两片匀化片, 有效提升光斑的均匀度, 消除光束的空洞感

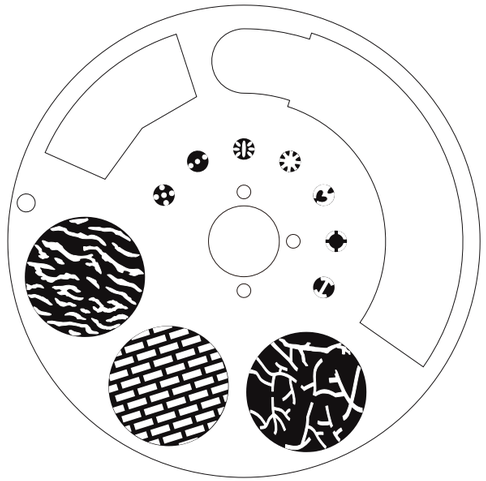

效果盘

X轴/Y轴

- X轴运转角度: 540°
- Y轴运转角度: 270°
- X轴/Y轴位置失步自动校正
- X轴/Y轴: 16bit精度扫描

控制与程序

- 4个触摸按键
- 控制面板: LCD彩色显示屏
- 控制协议: DMX512, RDM, Art-Net, sACN
- DMX通道模式: 1种
- 控制通道: 24
- 软件升级: 通过DMX连接升级软件
- 人工智能物联网系统: AIOT丰云系统,
  “毅・数据”自动管理系统(选配)

电气与接口

- 输入电压范围: 180-240Vac; 50/60Hz
- 功率: 565W
- 电源插座: 电源直出线
- 信号输入/输出: 3芯或5芯防水卡侬头插座

灯具规格

- 灯具尺寸:
  380 x 284 x 700 mm (14.9" x 11.2" x 27.6")
  净重: 33.5 kg (73.9 lbs)

包装规格

- 飞行箱尺寸:
  1,170 x 610 x 835 mm (46.1" x 24.0" x 32.9")
  重量: 122.0 kg (269.0 lbs)(含飞行箱, 2装1标准)
- 纸箱尺寸:
  610 x 490 x 715 mm (24.0" x 19.3" x 28.2")
  重量: 40 kg (88.2 lbs)(含纸箱, 1装1标准)

工作环境

- 最高环境温度: 45°C
- 最低工作温度: -20°C
- 最高表面温度: 75°C
- 防护等级: IP66

安装

- 可水平或垂直安装
- 通用的工作位置
- 1对折叠灯钩, 适用于直径50mm的灯架
- 保险绳连接孔

产品照度图

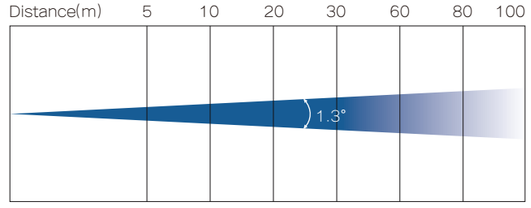

1.3° Lux	3,528,000	882,000	220,500	35,600	24,500	14,000	8,900
Diameter(m)	0.1	0.2	0.5	1.1	1.4	2.8	2.2

功能、规格和外观如有更改，恕不另行通知。
2026/09/07