LEO

XP 550 BSW



光 源

Philips MSD Platinum 500L Flex

缩放角度

BEAM: 2°~7°

SPOT: 5°~32°

WASH: 8°~70°

出光镜头直径

165 mm



主要特点

光源: Philips MSD Platinum 500L Flex

出光镜头直径: 165 mm

灯具色温: 6,700K

缩放角度:

2°~7°（BEAM模式）

5°~32°（SPOT模式）

8°~70°（WASH模式）

线性CTO色温调节: 3,200K-6,700K

混色系统: 线性CMY无极混色

在高清摄像机下无闪烁

防尘、防油污设计

颜色盘：1个颜色盘，14种固定颜色+白色，双向彩虹效果

1个固定图案盘，16种图案+白圆

1个旋转图案盘，7种图案+白圆

图案片外径：22.5 mm

图案片内径：12 mm

1个动态轮，出众的水纹和火焰效果，动态轮可以更换

1个8棱镜，1个6面直排镜，均可双向旋转及叠加使用

0~100%顺滑调光

电动调焦系统

杰出的频闪效果，速度可变

独立的雾化效果

技术规格

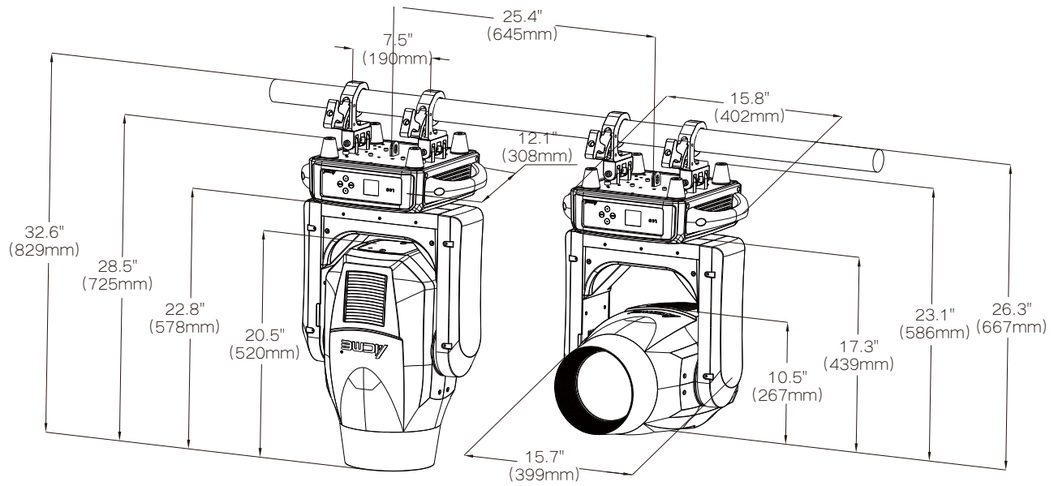

光源

- 光源: Philips MSD Platinum 500L Flex
- 灯具光通量：19,600 lumens
- 灯泡预期使用寿命: 4,000小时* 数据由光源供应商提供

光学系统

- 先进的光学系统确保清晰的成像质量
- 缩放角度:
  2°~7°（BEAM模式）
  5°~32°（SPOT模式）
  8°~70°（WASH模式）
- 高效的变焦光学系统

棱镜/雾化片

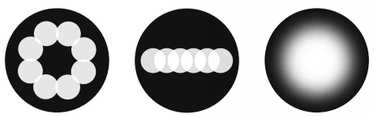

8棱镜　6面直排镜　雾化片

颜色

- 混色系统: 线性CMY无极混色



- 线性CTO色温调节: 3,200K-6,700K

- 1个颜色盘，14种固定颜色+白色，双向彩虹效果

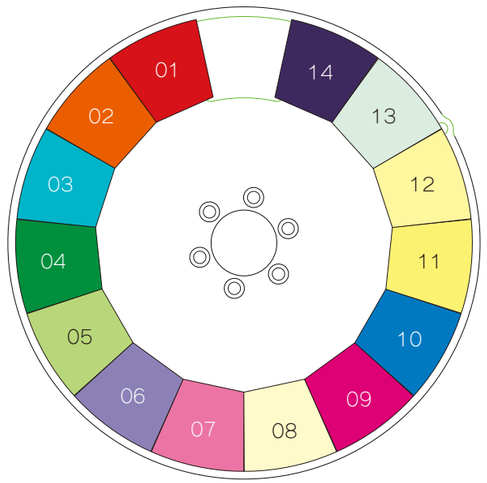

颜色盘

图案盘

- 1个固定图案盘，16种图案+白圆

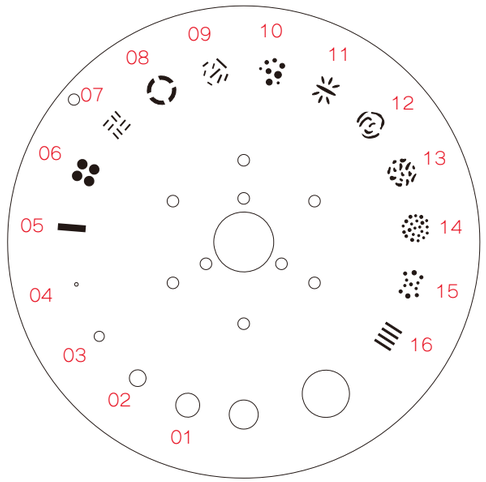

固定图案盘

- 1个旋转图案盘，7种图案+白圆
  图案片外径：22.5 mm
  图案片内径：12 mm
  优质的玻璃材料
  设有“插槽和锁定”系统，便于更换Gobos

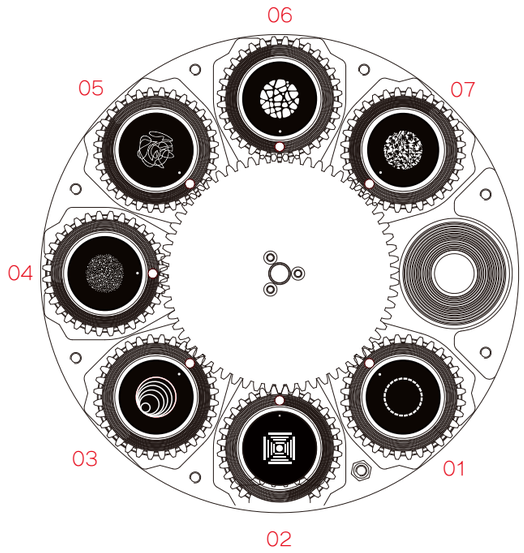

旋转图案盘

效果盘/动态轮

- 1个可旋转和更换的动态效果盘，创造出众的水纹和火焰效果



动态效果盘

其他效果

- 电动调焦系统
- 杰出的频闪效果，速度可变
- 在高清摄像机下无闪烁

X轴/Y轴

- X轴运转角度: 540°
- Y轴运转角度: 270°
- 固定锁：垂直锁
- X轴/Y轴位置自动校正
- X轴/Y轴：16 bit精度扫描

控制与程序

- 4个触摸按键
- 控制面板: LCD显示屏
- 控制协议: DMX512,RDM,Art-Net,sACN
- DMX 通道模式: 4种
- 控制通道: 18/19/25/26
- 人工智能物联网系统：AIOT丰云系统，“毅·数据”自动管理系统(选配)
- 通过DMX或USB连接更新软件

电气与接口

- 输入电压范围: 180-240Vac; 50/60Hz
- 功率: 745W
- 电源插座：电源连接器输入/输出
- DMX/RDM 信号输入/输出：三芯和五芯卡侬头插座，RJ45接口

灯具规格

- 灯具尺寸:
  402 x 308 x 725 mm (15.8" x 12.1" x 28.5")
  净重: 30.5 kg (67.2 lbs)

包装规格

- 飞行箱尺寸:
  870 x 520 x 950 mm (34.3" x 20.5" x 37.4")
  重量: 110 kg(242.5 lbs)(含飞行箱，2装1标准)
- 纸箱尺寸:
  550 x 480 x 655 mm(21.7" x 18.9" x 25.8")
  重量: 31 kg (68.3 lbs)(含纸箱, 1装1标准)

工作环境

- 最高环境温度: 40°C
- 最高表面温度: 70°C
- 最低工作温度: 0°C
- 防护等级: IP20

安装

- 可水平或垂直安装
- 通用的操作位置
- 2个适用于50mm灯架的固定折叠灯钩
- 保险绳连接孔
- 固定锁：垂直锁

产品照度图

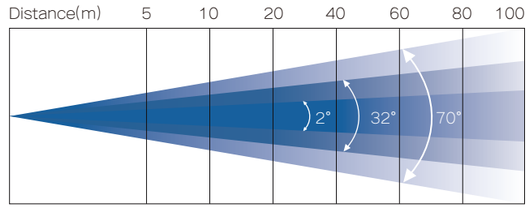

2° Lux	2,100,000	525,000	131,250	32,813	14,583	8,203	5,250
Diameter(m)	0.2	0.4	0.8	1.6	2.4	3.2	4.0
32° Lux	14,500	3,625	906	227	101	57	36
Diameter(m)	3.0	6.0	12	24	36	48	60
70° Lux	4,200	1,050	262	66	29	16	10
Diameter(m)	6.4	12.8	25.6	51.2	76.8	102.4	128

功能、规格和外观如有更改，恕不另行通知。