PHOTON HYBRID 500

XL 500 BSW IP

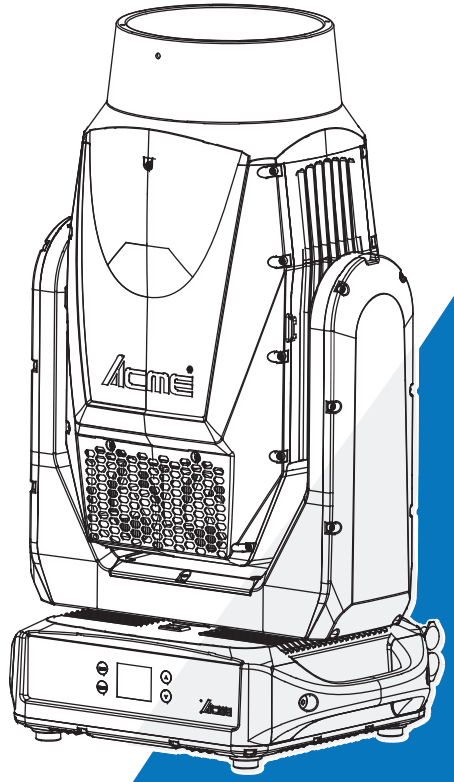

说明书

使用前请仔细阅读此说明书

www.acmelighting.com

REV D 06/27/2026

目 录

01/ 安全指导.....2

02/ 技术规格.....4

03/ 控制面板.....6

3.1 电池.....7

04/ 电源和信号连接.....9

4.1 电源连接.....9

4.2 信号连接.....10

05/ 灯具安装.....11

06/ 颜色盘/图案盘.....14

6.1 颜色盘/图案盘.....14

07/ 灯具设置.....18

7.1 主要功能.....18

7.2 初始位置调整.....34

08/ 通用 DMX 控制器控制.....39

8.1 地址码设置.....39

8.2 DMX512 通道.....40

09/ 错误信息.....47

10/ 故障处理.....55

11/ 设备清洁.....56

REV D 06/27/2026

01/ 安全指导

请仔细阅读此说明书，它包括了安装、使用和维护等重要信息。

警 告

请保存此说明书，作为将来的咨询依据，如果你向其他用户推销此产品，请确保他们也得到此手册。

注意：

设备出厂时均包装完好，请按照用户手册进行操作，人为原因导致机器故障不在保修范围。

- 在使用产品前，请打开仔细检查，确保灯具无运输造成的损伤。
- 设备适于干燥处及潮湿环境使用。
- 灯具的安装、操作请由专业人士进行。
- 不要让小孩操作机器。
- 固定设备时要使用安全的绳具，移动灯具时请同时托起底部。
- 必须把设备安装在通风良好处，至少距离邻近平面 50 厘米。
- 确保通风孔通畅，以免灯具运行时过热。
- 运行前确保电源电压与设备要求的电源电压相符。
- 请将导电体接地，以防电击。
- 请勿在 0℃以下或 45℃以上环境运行灯具。
- 禁止将灯具直接连接到调光设备。
- 新灯具工作时可能出现少量烟或异味，运行 15 分钟后将消失。
- 灯具运行时旁边请勿放置可燃物品，以防火险。
- 开启灯具前请仔细检查电源线是否破损，如有损伤请立即更换。
- 灯具运行时表面温度可达 70℃，请勿徒手触摸。
- 避免易燃液体、水或金属等导电体进入灯具内部，以免电击或起火，如有异物进入灯具，请立即切断电源。
- 避免在脏、多尘的环境下操作灯具，并定期对灯具进行清洁维护。
- 灯具运行时禁止触摸电线，以防电击。
- 避免电源线与其他线材缠绕。
- 灯具与照射面之间的距离要大于 12M。

- 请勿重复开启灯具。
- 灯具外壳、透镜或紫外线过滤器等出现明显损坏时请及时更换。
- 灯具内部无可用部件，请勿擅自打开灯具外壳。
- 机器出现故障，请立即停止使用，并断电检查；非专业技术人员，请勿自行维修；如需帮助，请与最近的授权销售/技术中心联系。
- 灯具长期不使用或维修时请切断电源。
- 需再次运输时，请使用原包材。
- 装箱运输前，请将 Y 轴锁打开。
- 灯具运行时请勿直视。
- 灯具没有防护罩或者外壳损害时，请勿操作。
- 若设备暴露在强烈的温度波动下（例如运输后），则不得立即开启设备，因为设备内部可能会产生冷凝水。在设备达到室温之前请勿给设备通电。
- 直射阳光或任何其他强光源光束穿透灯具的前透镜，会造成灯具严重的内部损坏。在开箱、安装、使用和室外长时间闲置时，禁止将灯具前透镜暴露在任何角度的直射阳光或任何其他强光源的光束下。禁止将一台灯具的光束直接对准另一台灯具。

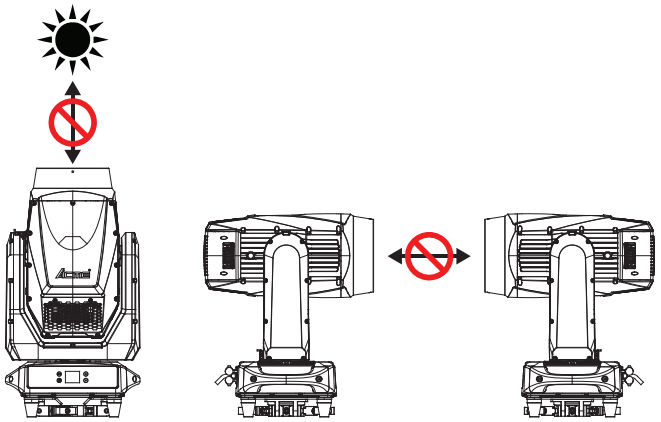

REV D 06/27/2026

11/ 设备清洁

定期清洁对于灯具的使用寿命和性能非常重要。灰尘、污垢、烟雾颗粒、雾化液体残留物等的积聚会降低灯具的光输出和散热能力。

灯具的清洁时间因操作环境的不同有很大差异。因此无法为灯具规定精确的清洁时间间隔。可能需要频繁清洁的环境因素包括：

- 使用烟雾机或喷雾机。
- 高气流速率（例如空调通风口附近）。
- 空气中的灰尘（例如来自舞台效果、建筑结构和装饰或户外活动中的自然环境等）。

如果存在一个或多个这些因素，请在灯具开始运行的几小时内检查是否需要清洁。之后，要经常进行检查。这个过程将使您能够评估特定情况下的清洁需求。

清洁灯具时要注意以下几点：

- 在干净、干燥、光线充足的区域进行。
- 只能轻轻擦拭。建议使用柔软的无绒布蘸取水或温和的清洁剂溶液，任何情况下都不应使用酒精、溶剂或研磨剂！清洁光学组件时要格外小心：光学组件表面易碎且容易划伤。

10/ 故障处理

故障	潜在原因	解决方案
灯具没有响应	灯具没有通电	确认电源是否打开，插头是否插好，电源线是否正常连接。
	开关电源无输出	更换开关电源。
灯具突然关闭	电源被切断	检查电源、开关和断路器。
灯光输出中断	灯具过热	检查灯具的错误信息以获取更多信息。 让灯具冷却一段时间。 清洁灯具。 降低环境温度。
灯具突然停止响应	DMX 信号断开	检查 DMX 信号线是否断开。
灯具运行异常	错误的 DMX 地址或通道模式	检查并设置正确的 DMX 地址或 DMX 通道模式
	DMX 链路中未安装终端器	在 DMX 链路的末端安装一个 120 ohm 的 DMX 终端器。
	信号线故障	更换或维修故障的信号线。
	其中一台灯具出现故障，干扰链路上的数据传输	追踪并隔离损坏的灯具。 请合格的技术人员对灯具进行维修。
X/Y 轴剧烈抖动	X/Y 轴锁未松开	松开 X/Y 轴锁。
	X/Y 轴间隙内有障碍物	检查并移除任何限制 X/Y 轴正常运行的障碍物。
	霍尔元件损坏	更换霍尔元件。
	磁钢掉落	更换磁钢。

REV D 06/27/2026

02/ 技术规格

产品执行 GB7000.1-2015，GB7000.217-2008 标准。

输入电源	100-240Vac; 50/60Hz	
功率	660W	
光源	BLL350A-95-R00-000	
色温	8000K	
光束角度	0.9°-22°	
颜色盘	颜色盘 1	16 种颜色+CRI+开光
图案盘	固定图案盘	21 种图案+白圆
	旋转图案盘	11 种图案+白圆，易替换
移动	X 轴	540°
	Y 轴	270°
	精度	16-bit 精度扫描
	校正	X 轴/Y 轴位置失步自动校正
	固定锁	X/Y 轴锁
控制	通道模式	28/31
	控制协议	DMX512
		RDM
	软件升级	通过 DMX 或 USB 连接更新软件
结构	显示屏	LCD 显示屏
	内置电池	内置充电电池，可在不供应外部电源状态下进行菜单设置
	信号输入/输出	五芯防水卡侬头插座(可选配三芯)
	电源插座	直出线输入
		防水电源连接器输入/输出
	防护等级	IP66(透气阀不可浸泡于水中)
主要特点	IP66 防水等级	
	4 种调光曲线可选	
	线性 CMY 混色系统	
	线性 CTO 色温调节	
	4 种棱镜效果：1 个 4 棱镜、1 个 8 棱镜、1 个 4 面直排镜、1 个 6 面直排镜，支持 2 x 2 棱镜叠加组合效果。	
	1 片雾化片	
	电动对焦系统	
尺寸	380x284x679mm	14.9"x11.2"x26.7"

重量	33.5kg	73.9 lbs

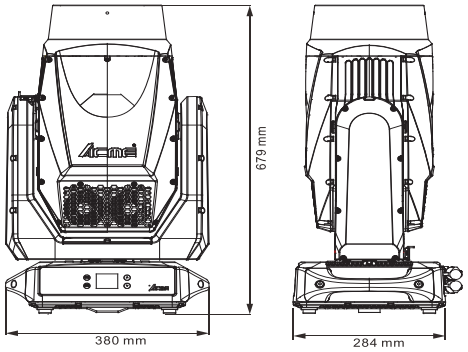

产品照度图：

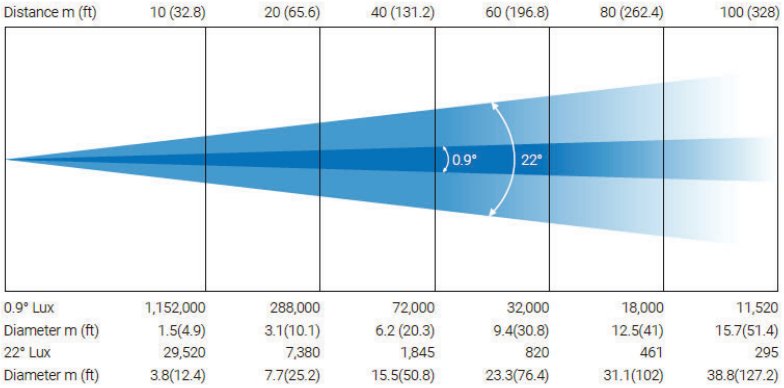

灯具各风扇分布图：

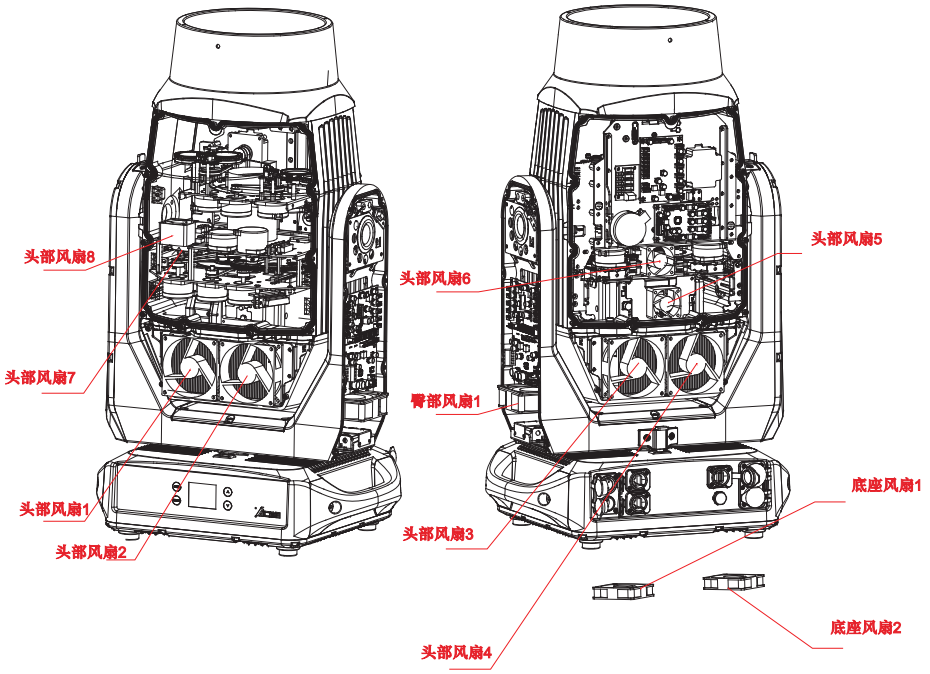

风扇	料号	V	W	位置
底座风扇 1	3014001422	DC 24V	3.6W	A 板-风扇 1
底座风扇 2	3014001251	DC 24V	3.6W	A 板-风扇 2
臂部风扇	3014001256	DC 24V	4.8W	B 板-风扇 1
头部风扇 1	3014003027	DC 24V	6.7W	E 板-风扇 1
头部风扇 2	3014003027	DC 24V	6.7W	E 板-风扇 2
头部风扇 3	3014003027	DC 24V	6.7W	E 板-风扇 3
头部风扇 4	3014003027	DC 24V	6.7W	E 板-风扇 4
头部风扇 5	3014001401	DC 24V	1.7W	E 板-风扇 5
头部风扇 6	3014001428	DC 24V	7.2W	B 板-风扇 2
头部风扇 7	3014001300	DC 24V	2.9W	C 板-风扇 1
头部风扇 8	3014001428	DC 24V	7.2W	C 板-风扇 2

头部湿度错误

检查湿度传感器是否故障

检查连接湿度传感器的引线是否安装到位或断开

底座湿度太高

检查并确认灯具置于低湿度干燥环境

检查并确认灯具处于通电预热状态

检查并开启灯具透气阀进行排湿

检查并确认内部湿气完全排净

保持热机状态，检查并复位透气阀

头部湿度太高

检查并确认灯具置于低湿度干燥环境

检查并确认灯具处于通电预热状态

检查并开启灯具透气阀进行排湿

检查并确认内部湿气完全排净

网络模块错误

检查网络模块是否安装到位

检查网络模块是否损坏

检查网络是否正常

头部温度错误

检查温度检测探头是否损坏

外置存储错误

当外置存储错误，请更换主板。

REV D 06/27/2026

03/ 控制面板

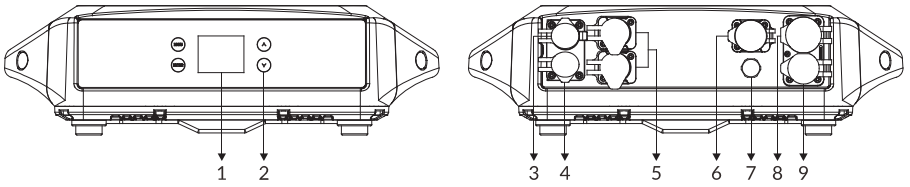

1. 显示屏	显示各种功能菜单	
2. 按钮	MENU	进入菜单选择功能
	▲ UP	到前一个选项
	▼ DOWN	到后一个选项
	ENTER	确认所选功能
3. DMX 输出	用于 DMX512 连接，使用 5 芯 XLR 信号线连接下一台灯具，并输出 DMX 信号(可选配 3 芯)	
4. DMX 输入	用于 DMX512 连接，使用 5 芯 XLR 信号线连接控台与灯具，并输入 DMX 信号(可选配 3 芯)	
5. 以太网	灯具的信息可通过网线传输到主控制器	
6.软件升级	软件升级使用	
7.透气阀	透气阀不可浸泡于水中	
8. 电源输出	连接下一台灯具	
9.电源输入	连接电源供电	

3.1 电池

本产品含有可充电电池。

电池类型：14500 锂电池*3（3.7V，2200mAh，8.14Wh），符合新的欧盟电池法规 EU2023/1542。

请勿将灯具或电池暴露在过高温度下。

注意灯具或电池的端子可能会有被金属物体造成短路的风险。

此灯具中的电池仅可由专业人员进行更换。

不同类型的电池或新旧电池不得混用。

耗尽的电池应从灯具中取出并安全处置。

如果灯具长时间不使用，应将电池取出。

请勿使用不可充电电池代替可充电电池。

请勿使用改装或损坏的电池。

使用错误类型的电池更换可能会破坏安全保护措施，并存在火灾或爆炸的风险。

将电池投入火中或热炉中，或对电池进行机械挤压或切割，可能导致爆炸。

将电池置于极高温度环境中，可能导致爆炸或易燃液体或气体泄漏。

使用电池供电进行菜单设置：

灯具内置充电电池，可在不供应外部电源状态下进行菜单设置。电池会在灯具运行期间充电。除‘设备测试’和‘复位功能’菜单外，其余所有菜单在电池供电状态下皆可访问。

要在灯具未连接电源时激活显示屏，请按住[▲ UP]按钮 3 秒。30 秒无操作显示屏将自动熄灭，再次按住[▲ UP]按钮 3 秒可重新激活显示屏。

电池更换：

警告！在更换电池之前，请断开灯具电源。仅可使用相同类型的电池进行更换。

1. 断开灯具电源并等待其冷却。
2. 拧下灯具臂部的八颗螺丝，取下臂部盖。

调焦复位错误

检查调焦安装磁钢的位置是否脱落或损坏

检查调焦运转范围内是否有其它干涉物品

检查调焦霍尔元件是否损坏

检查连接调焦霍尔元件和 PCB 板的引线是否接触不良或断开

检查调焦马达是否损坏

检查调焦马达驱动板的相关电路是否损坏

底座 A 板版风扇 1/2 启动错误

检查风扇是否为不运转

检查风扇引线是否安装到位或断开

检查风扇是否损坏

检查风扇运转范围是否有其它干涉物品

臂部 B 板风扇启动错误

检查风扇是否为不运转

检查风扇引线是否安装到位或断开

检查风扇是否损坏

检查风扇运转范围是否有其它干涉物品

头部 C 板风扇错误/头部 E 板风扇 1/2/3/4/5 启动错误

检查风扇是否为不运转

检查风扇引线是否安装到位或断开

检查风扇是否损坏

检查风扇运转范围是否有其它干涉物品

底座湿度错误

检查湿度传感器是否故障

棱镜 1/2 复位错误

检查棱镜 1/2 安装磁钢的位置是否脱落或损坏

检查棱镜 1/2 运转范围内是否有其它干涉物品

检查棱镜 1/2 霍尔元件是否损坏

检查连接棱镜 1/2 霍尔元件和 PCB 板的引线是否接触不良或断开

检查棱镜 1/2 马达是否损坏

检查棱镜 1/2 马达驱动板的相关电路是否损坏

棱镜 1/2 自转复位错误

检查棱镜 1/2 安装磁钢的位置是否脱落或损坏

检查棱镜 1/2 运转范围内是否有其它干涉物品

检查棱镜 1/2 霍尔元件是否损坏

检查连接棱镜 1/2 霍尔元件和 PCB 板的引线是否接触不良或断开

检查棱镜 1/2 马达是否损坏

检查棱镜 1/2 马达驱动板的相关电路是否损坏

缩放复位错误

检查缩放安装磁钢的位置是否脱落或损坏

检查缩放运转范围内是否有其它干涉物品

检查缩放霍尔元件是否损坏

检查连接缩放霍尔元件和 PCB 板的引线是否接触不良或断开

检查缩放马达是否损坏

检查缩放马达驱动板的相关电路是否损坏

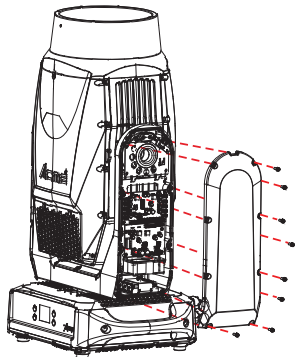

3. 拧下固定电池的五金上的两颗螺丝，然后取下五金。

4. 取出耗尽的电池，然后将新电池（仅相同类型）插入电池仓（负极(-)朝向弹簧，正极(+)反之）。

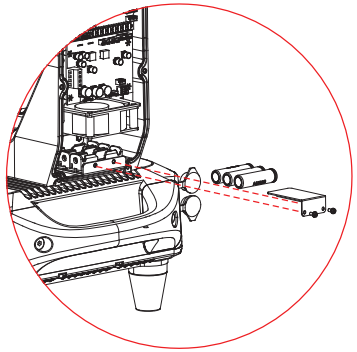

5. 将固定电池的五金和臂部盖重新安装好，灯具重新通电前检查其是否安装牢固。

04/ 电源和信号连接

4.1 电源连接

接通电源前，请先检查灯具的 X/Y 轴锁是否已松开。

此灯具可在 100-240Vac; 50/60Hz 交流电源上运行。

最大功耗为 660W。

灯具必须接地，并能够与交流电源隔离。交流电源必须包含故障保护保险丝或断路器。

布线和接线工作必须由合格的电工进行。

电源线的颜色编码如下图所示：

线材	颜色 (美规)	线材	颜色 (欧规)	符号	导体
	黑色		棕色	L	火线
	白色		蓝色	N	零线
	绿色		黄绿色	⏚ or ⏚	地线

注意！

禁止将灯具连接到调光系统上，否则可能会造成损坏。

自转图案盘复位错误

检查自转图案盘安装磁钢的位置是否脱落或损坏

检查自转图案盘运转范围内是否有其它干涉物品

检查自转图案盘霍尔元件是否损坏

检查连接自转图案盘霍尔元件和 PCB 板的引线是否接触不良或断开

检查自转图案盘马达是否损坏

检查自转图案盘马达驱动板的相关电路是否损坏

图案自转复位错误

检查自转图案盘安装磁钢的位置是否脱落或损坏

检查自转图案盘运转范围内是否有其它干涉物品

检查自转图案盘霍尔元件是否损坏

检查连接自转图案盘霍尔元件和 PCB 板的引线是否接触不良或断开

检查自转图案盘马达是否损坏

检查自转图案盘马达驱动板的相关电路是否损坏

固定图案盘复位错误

检查固定图案盘安装磁钢的位置是否脱落或损坏

检查固定图案盘运转范围内是否有其它干涉物品

检查固定图案盘霍尔元件是否损坏

检查连接固定图案盘霍尔元件和 PCB 板的引线是否接触不良或断开

检查固定图案盘马达是否损坏

检查固定图案盘马达驱动板的相关电路是否损坏

Magenta 复位错误

检查 Magenta 色盘安装磁钢的位置是否脱落或损坏

检查 Magenta 色盘运转范围内是否有其它干涉物品

检查 Magenta 色盘霍尔元件是否损坏

检查连接 Magenta 色盘霍尔元件和 PCB 板的引线是否接触不良或断开

检查 Magenta 色盘马达是否损坏

检查 Magenta 色盘马达驱动板的相关电路是否损坏

Yellow 复位错误

检查 Yellow 色盘安装磁钢的位置是否脱落或损坏

检查 Yellow 色盘运转范围内是否有其它干涉物品

检查 Yellow 色盘霍尔元件是否损坏

检查连接 Yellow 色盘霍尔元件和 PCB 板的引线是否接触不良或断开

检查 Yellow 色盘马达是否损坏

检查 Yellow 色盘马达驱动板的相关电路是否损坏

颜色盘复位错误

检查颜色盘安装磁钢的位置是否脱落或损坏

检查颜色盘运转范围内是否有其它干涉物品

检查颜色盘霍尔元件是否损坏

检查连接颜色盘霍尔元件和 PCB 板的引线是否接触不良或断开

检查颜色盘马达是否损坏

检查颜色盘马达驱动板的相关电路是否损坏

4.2 信号连接

灯具配备了 5-pin (或 3-pin) XLR 插座，用于 DMX 输入和输出。请使用专为 RS-485 设计的高质量 DMX 信号线以及 5-pin (或 3-pin) XLR 连接器，以连接控制器与灯具，或将一台灯具与另一台灯具相连。对于户外安装，请仅使用适用于户外使用的 IP 等级 XLR 连接器。

构建串行 DMX 数据链：

将控制器的 DMX 输出端连接到灯具的 DMX 输入插座。将 DMX 链路中第一台灯具的 DMX 输出端连接到下一台灯具的 DMX 输入端。始终将一台灯具的输出端与下一台灯具的输入端相连，直到所有灯具都连接完毕。同一 DMX 链路最多可连接 32 台灯具。在数据链路中最后一台灯具的 DMX 输出电缆上接上 120 ohm 的 DMX 终端器。

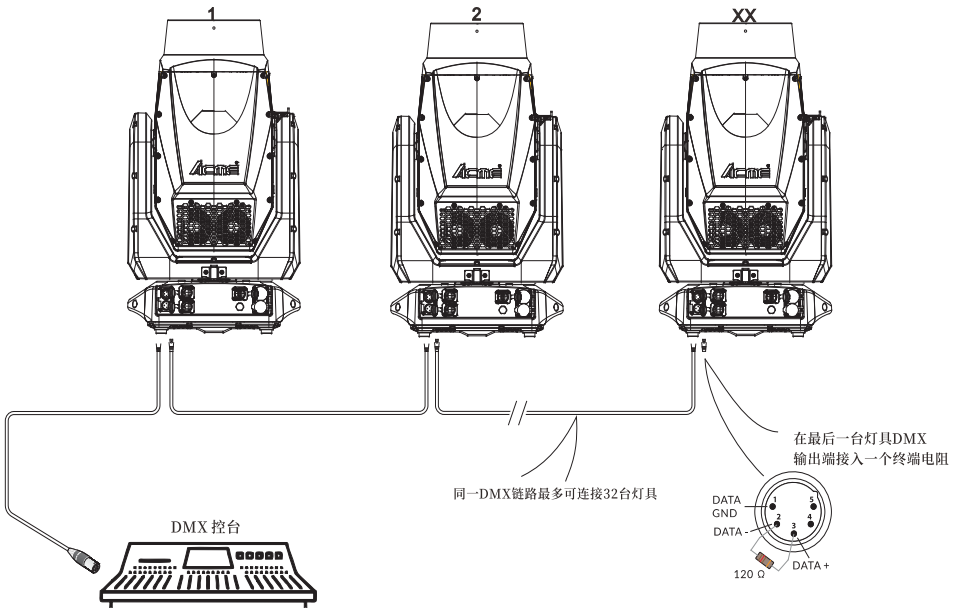

05/ 灯具安装

灯具符合 IP66 防护等级，专为室内和室外活动而设计。这意味着它具备以下防护能力：

- 防尘。灰尘无法大量进入灯具内部，以至于干扰其正常运行。
- 防泼溅。即从任何方向喷射的水都不会对设备造成损害。

设备的安装应由专业人员进行，同时还要安装在步行道、座位区以外的区域，或者远离未经授权的人员可能用手触及灯具的区域。在装配、拆卸或维修灯具时，切勿站在灯具正下方。

安装灯具时，要确保灯具安装牢固，以防在运行时颤动滑落。还要确保固定灯具的结构能够支撑灯具 10 倍的重量而不变形。在安装灯具的同时还要使用一条能够支持灯具 12 倍重量的安全绳，以确保灯具在夹具失效时不会掉落。

此灯具在 3 种不同的安装位置下完全可操作：倒置悬挂，横向安装在桁架上，或放置在平坦的水平面上。始终使用并安装安全绳作为安全措施，以防止灯具在夹具发生故障时意外损坏或造成人员伤亡。

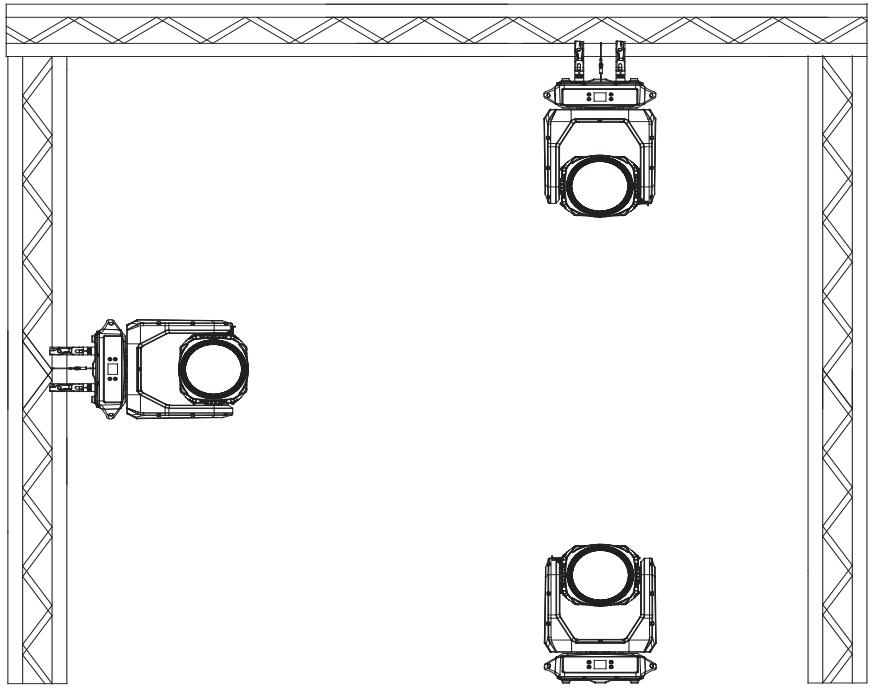

垂直复位错误

检查 Y 轴安装磁钢位置是否脱落或损坏
检查 Y 轴运转范围是否有其它干涉物品
检查 Y 轴霍尔元件是否损坏
检查连接 Y 轴霍尔元件和 PCB 板的引线是否接触不良或断开
检查 Y 轴马达是否损坏
检查 Y 轴马达驱动板相关电路是否损坏

垂直编码器错误

检查 Y 轴编码器是否损坏
检查连接 Y 轴编码器和 PCB 板的引线是否接触不良或断开

垂直编码器没有发现

检查连接 Y 轴编码器和 PCB 板的引线是否接触不良或断开

垂直编码器失效

检查 Y 轴编码器是否损坏

Cyan 复位错误

检查 Cyan 色盘安装磁钢的位置是否脱落或损坏
检查 Cyan 色盘运转范围内是否有其它干涉物品
检查 Cyan 色盘霍尔元件是否损坏
检查连接 Cyan 色盘霍尔元件和 PCB 板的引线是否接触不良或断开
检查 Cyan 色盘马达是否损坏
检查 Cyan 色盘马达驱动板的相关电路是否损坏

09/ 错误信息

当灯具出现异常，错误警告将持续显示在显示屏上，直到将故障排除，警告才会消失。

CPU-B/C/D/E/F/G 错误

检查 PCB 板上的 485（DATA）引线是否安装到位或断开

检查 PCB 板上相关的 485（DATA）信号电路是否损坏

LED 寿命超时使用

激光过热关闭

当灯具温度达到 86℃时，将自动做出灭灯保护

水平复位错误

检查 X 轴安装磁钢的位置是否脱落或损坏

检查 X 轴运转范围内是否有其它干涉物品

检查 X 轴霍尔元件是否损坏

检查连接 X 轴霍尔元件和 PCB 板的引线是否接触不良或断开

检查 X 轴马达是否损坏

检查 X 轴马达驱动板的相关电路是否损坏

水平编码器错误

检查 X 轴编码器是否损坏

检查连接 X 轴编码器和 PCB 板的引线是否接触不良或断开

水平编码器没有发现

检查连接 X 轴编码器和 PCB 板的引线是否接触不良或断开

水平编码器失效

检查 X 轴编码器是否损坏

灯具侧挂

为保持灯具IP66等级的完整性，所有电缆必须朝地面铺设，以防止连接处积水。

LCD显示屏

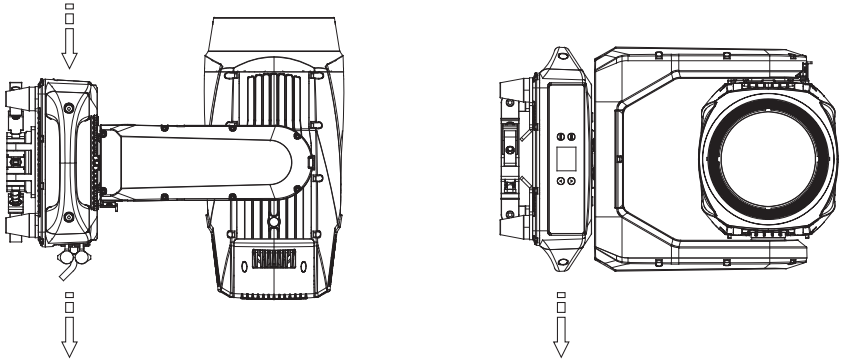

- 请仅使用适用于户外使用的IP等级电源线和电源连接器。
- 进行电源线及讯号线配线作业前，请确保插头及插座保持干燥及整洁。
  如果插头及插座沾有水渍或灰尘，请先进行清洁保养。
- 灯具需定期维护保养，请仔细检查面板插座是否有腐蚀烧焦现象，
  如有损伤，请及时更换。

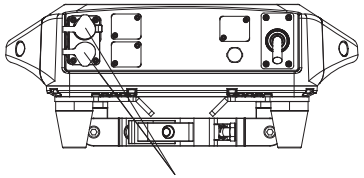

所有未接插头的插座都必须用防水橡胶帽密封好,避免与雨水尤其是海水接触。

快锁挂钩安装步骤：

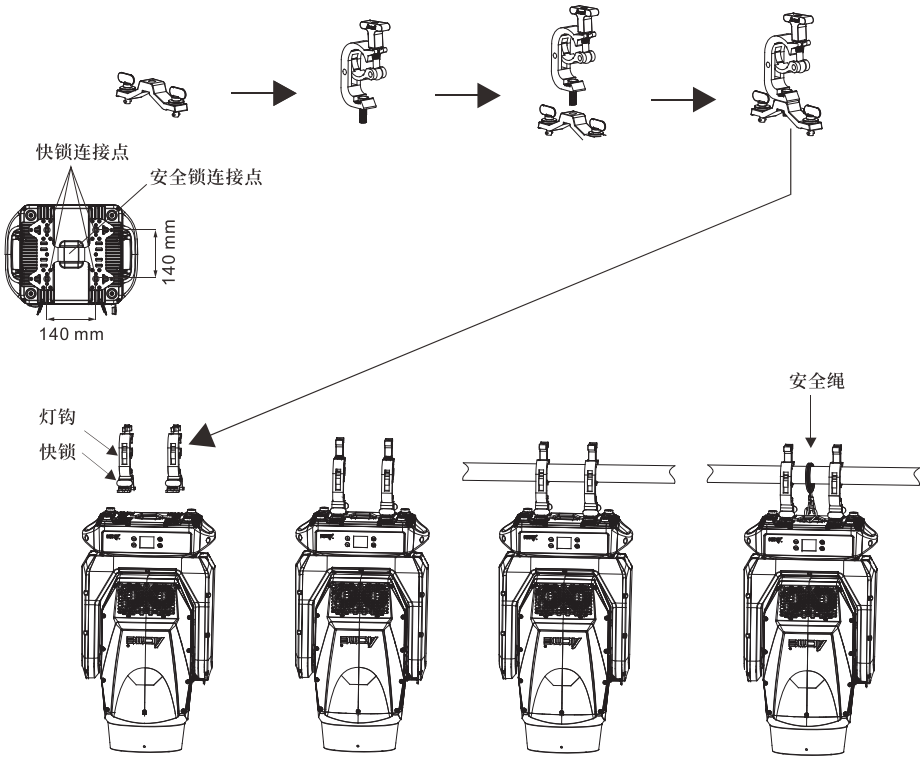

REV D 06/27/2026

		100-109	LED 频率可设置
		110-119	LED 频率不可设置
		120-122	无功能
		123	900Hz
		124	1000Hz
		125	1100Hz
		126	1200Hz
		127	1300Hz
		128	1400Hz
		129	1500Hz
		130	2500Hz
		131	4000Hz
		132	5000Hz
		133	6000Hz
		134	10KHz
		135	15KHz
		136	20KHz
		137	25KHz
		138-139	无功能
		140-149	X/Y 轴复位
		150-159	头部复位
		160-171	无功能
		172-173	对焦补偿： 禁用
		174-175	对焦补偿:近距离 (10m)
		176-177	对焦补偿:中等距离 (20m)
		178-179	对焦补偿:远距离 (30m)
		180-181	防晒模式:开
		182-183	防晒模式:关
		184-189	无功能
		190-199	无功能
		200-209	所有复位
		210-219	调光速度:快速
		220-229	调光速度:平滑
		230-231	图案捷径:启用
		232-233	图案捷径:禁用
		234-235	颜色捷径启用
		236-237	颜色捷径禁用
		238-239	除雾：开
		240-241	除雾：关
		242	无功能
		243-244	缩放取反：否
		245-246	缩放取反：是
		247-255	无功能

		232-239	开光
		240-247	随机频闪，由慢到快
		248-255	开光
24	27		**调光**
		000-255	0%→100%
25	28	000-255	**调光微调**
26	29		**投射限位**
		000-007	无功能
		008-015	禁用
		016-023	出光
		024-031	闭光
		032-039	启动设置
		040-047	禁用设置
		048-055	水平位置 1
		056-063	水平位置 2
		064-071	垂直位置 1
		072-079	垂直位置 2
		080-255	无功能
27	30		**强度限制**
		000-015	<10m
		016-031	10m
		032-047	15m
		048-063	20m
		064-079	25m
		080-095	30m
		096-111	35m
		112-127	40m
		128-143	45m
		144-159	50m
		160-175	55m
		176-191	60m
		192-255	≥65m
28	31		**特殊功能**
			(要激活以下功能，请在 DMX 值中至少停留 3 秒)
		000-029	无功能
		030-039	调光曲线:线性
		040-049	调光曲线:平方率
		050-059	调光曲线:反平方率
		060-069	调光曲线:S 曲线
		070-079	风扇模式:自动
		080-089	风扇模式:安静
		090-099	风扇模式：超安静

06/ 颜色盘/图案盘

6.1 颜色盘/图案盘

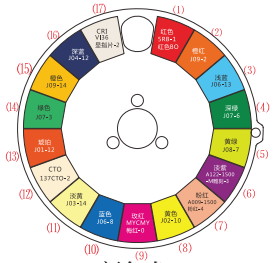
颜色盘

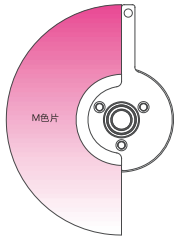

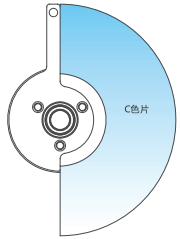

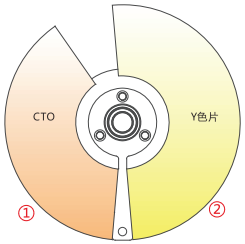

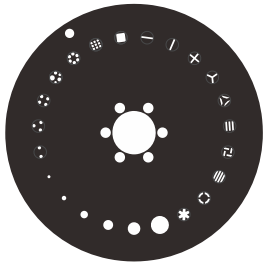
图案盘

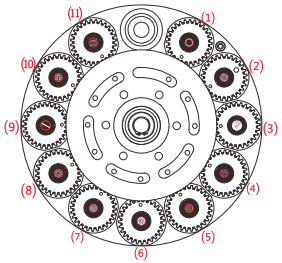
旋转图案盘

危　险!

安装/更换旋转图案片时请断开电源!

旋转图案盘	
序号	**物料编码**
1	3011001788
2	3011001789
3	3011001790
4	3011001791
5	3011001792
6	3011001793
7	3011001794
8	3011001795
9	3011001796
10	3011001797
11	3011001799

图案片尺寸/材质（旋转图案盘）				
序号	外径	内径	厚度	材质
1~11	18mm+0/-0.2mm	12mm	1.2mm	石英玻璃

更换旋转图案片时，请遵守以下注意事项：

- 原装图案片有一层专门设计用于耐高温的特殊涂层。定制图案片时必须使用高温石英玻璃或更好的玻璃。定制图案片的尺寸、结构、材质和质量必须与原装图案片一致。使用不符合此要求的图案片会造成损坏，不在产品保修范围内。
- 请勿使用两侧都带有黑色涂层的图案片，因为黑色涂层会吸收热量—无论是直接从光源还是从其他光学元件反射回来的热量—并且不耐用。
- 更换图案片时，请佩戴干净的丁腈手套。
- 避免刮伤图案片。
- 正确的图案片安装方向至关重要。请注意图案盘和图案片固定座上定位点的位置（箭头所示）。从图案盘上取下图案片固定座前，请先转动图案盘（必要时转动两次），直到定位点完全对齐。我们建议您每次只取下一个图案片固定座。取出图案片固定座后，请不要转动图案盘，以确保各个图案片都保持在正确方向，避免因图案片方向在操作过程中发生变化而需要重新调整位置。

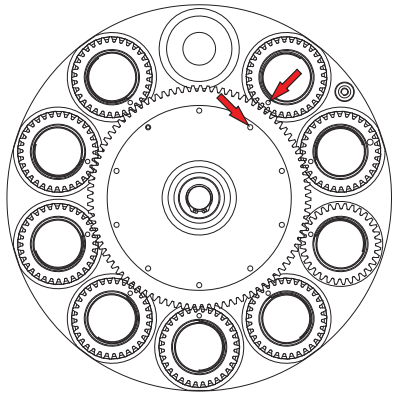

		128-189	逆时针旋转，由快至慢
		190-193	停止
		194-255	顺时针旋转，由慢至快
15	18		**棱镜**
		000-007	闭光
		008-031	棱镜 1
		032-063	棱镜 2
		064-095	棱镜 3
		096-127	棱镜 4
		128-159	棱镜 1 +棱镜 3
		160-191	棱镜 1 +棱镜 4
		192-223	棱镜 2 +棱镜 3
		224-255	棱镜 2 +棱镜 4
16	19		**自转-棱镜 1**
		000-127	Index 0°~360°
		128-189	顺时针旋转，由快至慢
		190-193	停止
		194-255	逆时针旋转，由慢至快
17	20		**棱镜 2**
		000-127	Index 0°~360°
		128-189	顺时针旋转，由快至慢
		190-193	停止
		194-255	逆时针旋转，由慢至快
18	21		**雾化**
		000-007	关
		008-255	开
19	22		**缩放**
		000-255	宽→窄
20	23		**缩放微调**
		000-255	宽→窄
21	24		**调焦**
		000-255	0%→100%
22	25	000-255	**调焦微调**
23	26		**频闪**
		000-007	闭光
		008-015	开光
		016-131	频闪，由慢到快
		132-139	开光
		140-181	快开慢关，由慢到快
		182-189	开光
		190-231	慢开快关，由慢到快

		004-007	小通光孔
		008-009	图案片 1
		010-011	图案片 2
		012-013	图案片 3
		014-015	图案片 4
		016-017	图案片 5
		018-019	图案片 6
		020-021	图案片 7
		022-023	图案片 8
		024-025	图案片 9
		026-027	图案片 10
		028-029	图案片 11
		030-031	图案片 12
		032-033	图案片 13
		034-035	图案片 14
		036-037	图案片 15
		038-039	图案片 16
		040-041	图案片 17
		042-043	图案片 18
		044-045	图案片 19
		046-047	图案片 20
		048-063	图案片 21
		064-066	图案 1 晃动 慢->快
		067-069	图案 2 晃动 慢->快
		070-072	图案 3 晃动 慢->快
		073-075	图案 4 晃动 慢->快
		076-078	图案 5 晃动 慢->快
		079-081	图案 6 晃动 慢->快
		082-084	图案 7 晃动 慢->快
		085-087	图案 8 晃动 慢->快
		088-090	图案 9 晃动 慢->快
		091-093	图案 10 晃动 慢->快
		094-096	图案 11 晃动 慢->快
		097-099	图案 12 晃动 慢->快
		100-102	图案 13 晃动 慢->快
		103-105	图案 14 晃动 慢->快
		106-108	图案 15 晃动 慢->快
		109-111	图案 16 晃动 慢->快
		112-114	图案 17 晃动 慢->快
		115-117	图案 18 晃动 慢->快
		118-120	图案 19 晃动 慢->快
		121-123	图案 20 晃动 慢->快
		124-127	图案 21 晃动 慢->快

- 从图案盘中拔出图案片固定座时，注意图案片固定座的舌片是如何啮合到图案盘中的。重新安装图案片固定座时，需确保将舌片插回图案盘中的相同位置。

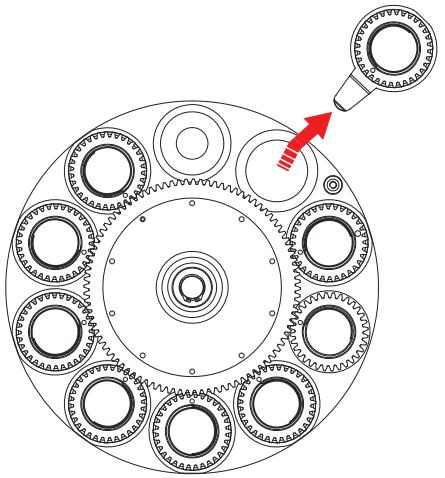

- 注意图案片固定座和图案片上定位点的位置（箭头所示）。安装图案片时，请将定位点对齐。

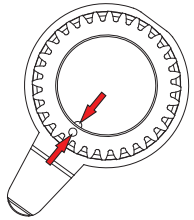

- 图案片固定座的齿状面朝上，使用适当的工具（如塑料撬棍）小心地拆下图案片固定卡簧，然后拆下原装图案片。

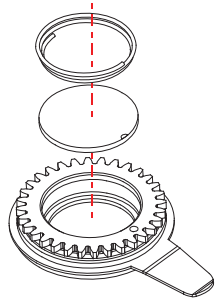

- 握住新图案片的边缘，注意不要在图案片上留下指纹，将其放入图案片固定座中，确保图案片和图案片固定座上的定位点对齐，黑色面朝下。检查图案片是否完全装入图案片固定座中。

  确保图案片的安装方向正确—反光面朝向光源，黑色面朝向前透镜，否则可能会导致图案片受热损坏。

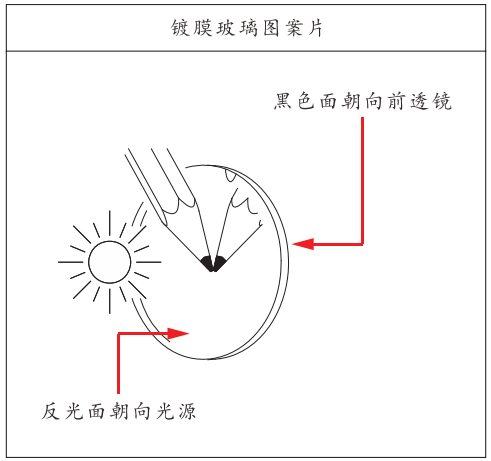

- 重新安装图案片固定卡簧时，请检查卡簧是否尽可能平整地压在图案片上，以及图案片是否稳固地固定在图案片固定座中。
- 将图案片固定座和图案盘上的定位点对齐，并在安装图案片固定座时将舌片正确插入图案盘中。安装后检查图案片固定座是否牢固地固定在图案盘上。

		98	颜色 17
		99	颜色 17+ 开光
		100-127	开光
		128-189	逆时针旋转由快至慢
		190-193	停止
		194-255	顺时针旋转，由慢至快
			图案盘(11+1)
		000-007	开光
		008-012	图案片 1
		013-017	图案片 2
		018-022	图案片 3
		023-027	图案片 4
		028-032	图案片 5
		033-037	图案片 6
		038-042	图案片 7
		043-047	图案片 8
		048-052	图案片 9
		053-057	图案片 10
		058-063	图案片 11
11	**14**	064-068	图案 1 晃动,由慢到快
		069-073	图案 2 晃动,由慢到快
		074-078	图案 3 晃动,由慢到快
		079-083	图案 4 晃动,由慢到快
		084-088	图案 5 晃动,由慢到快
		089-093	图案 6 晃动,由慢到快
		094-098	图案 7 晃动,由慢到快
		099-103	图案 8 晃动,由慢到快
		104-108	图案 9 晃动,由慢到快
		109-113	图案 10 晃动,由慢到快
		114-127	图案 11 晃动,由慢到快
		128-189	逆时针旋转,由快到慢
		190-193	停止
		194-255	顺时针旋转，由慢到快
			图案盘自转
		000-127	0%→100%
12	**15**	128-189	逆时针旋转，由慢到快
		190-193	停止
		194-255	顺时针旋转，由快到慢
			图案盘自转微调
13	**16**	000-255	0%→100%
			固定盘(21+1)
14	**17**	000-003	大通光孔

		032-034	颜色 9
		035-037	颜色 10
		038-040	颜色 11
		041-043	颜色 12
		044-046	颜色 13
		047-049	颜色 14
		050-052	颜色 15
		053-055	颜色 16
		056-063	颜色 17
		64	开光
		65	开光+颜色 1
		66	颜色 1
		67	颜色 1+ 颜色 2
		68	颜色 2
		69	颜色 2+ 颜色 3
		70	颜色 3
		71	颜色 3+ 颜色 4
		72	颜色 4
		73	颜色 4+ 颜色 5
		74	颜色 5
		75	颜色 5+颜色 6
		76	颜色 6
		77	颜色 6+颜色 7
		78	颜色 7
		79	颜色 7+颜色 8
		80	颜色 8
		81	颜色 8+颜色 9
		82	颜色 9
		83	颜色 9+颜色 10
		84	颜色 10
		85	颜色 10+颜色 11
		86	颜色 11
		87	颜色 11+颜色 12
		88	颜色 12
		89	颜色 12+颜色 13
		90	颜色 13
		91	颜色 13+颜色 14
		92	颜色 14
		93	颜色 14+颜色 15
		94	颜色 15
		95	颜色 15+颜色 16
		96	颜色 16
		97	颜色 16+颜色 17

REV D 06/27/2026

07/ 灯具设置

7.1 主要功能

- 按[MENU]按钮进入主菜单。
- 使用[ENTER]、[▲ UP]和[▼ DOWN]按钮浏览菜单。
- 选择菜单选项或确认所选设置，请按[ENTER]按钮。
- 返回到上一级菜单而不作任何更改，请按[MENU]按钮，或等待 30 秒退出。

30 秒无操作将自动锁屏，长按[MENU]按钮可解锁屏幕。

主要的功能显示如下：

主菜单	子菜单	选项		
DMX 功能	DMX 地址	1-512	(默认值=1)	
	通道模式	模式 1 (28 通道)		
		模式 2 (31 通道)		
	DMX 最后状态	待机		
		保持		
		手动		
	观察通道值			
	连接选项	自动		
		DMX		
		Art-Net		
		sACN		
	网络	IP 地址	默认值 1:002.xxx.xxx.xxx	
			默认值 2:010.xxx.xxx.xxx	
			手动:xxx.xxx.xxx.xxx	
		子网掩码	xxx.xxx.xxx.xxx	
	Art-Net 设置	网	0-127	
		子网	0-15	
		域	0-15	
	sACN 设置	域	1-32000	(默认值=1)
		优先级	0-200	(默认值=100)
	网络转 DMX	否		
		是		
设备设置	水平方向取反	否		
		是		
	垂直方向取反	否		
		是		

主菜单	子菜单	选项	
	X/Y 失步纠正	否	
		是	
	缩放方向取反	否	
		是	
	水平垂直复位方式	标准	
		依序	
	对焦补偿	禁用	
		近距离（10m）	
		中等距离（20m）	
		远距离（30m）	
	调光速度	快速	
		平滑	
	调光曲线	线性	
		平方	
		反平方	
		S 曲线	
	风扇模式	自动	
		安静	
		超安静	
	亮度输出校正	50-100	Default=100
	图案捷径	启用	
		禁用	
	颜色捷径	启用	
		禁用	
	防晒模式	关	
		开	
	光源刷新率	900Hz	
		1000Hz	
		1100Hz	
		1200Hz	
		1300Hz	
		1400Hz	
		1500Hz	
		2500Hz	
		4000Hz	
		5000Hz	
		6000Hz	
		10KHz	
		15KHz	
		20KHz	
		25KHz	
	除雾	关	

8.2 DMX512 通道

适用于固件版本 V1.4

通道		通道值	功能
28ch	31ch		
1	1	000-255	**水平** 0°→540°
2	2	000-255	**水平微调**
3	3	000-255	**垂直** 0°→265°
4	4	000-255	**垂直微调**
5	5	000-255	**水平/垂直速度** 快→慢
6	6	000-255	**CYAN** 0%→100%
	7	000-255	**CYAN FINE** 0%→100%
7	8	000-255	**MAGENTA** 0%→100%
	9	000-255	**MAGENTA FINE** 0%→100%
8	10	000-255	**YELLOW** 0%→100%
	11	000-255	**YELLOW FINE** 0%→100%
9	12	000-255	**CTO** 0%→100%
10	13	000-007 008-010 011-013 014-016 017-019 020-022 023-025 026-028 029-031	**颜色盘 1** 开光 颜色 1 颜色 2 颜色 3 颜色 4 颜色 5 颜色 6 颜色 7 颜色 8

08/ 通用 DMX 控制器控制

8.1 地址码设置

使用 DMX 控制器控制时，所有灯具都应该被分配一个 DMX 起始地址，以确保正确的灯具对正确的控制信号做出响应。错误的设置将导致控制器出现不可预测的响应。

可以为所有灯具或一组灯具设置相同的起始地址，也可以为每台灯具设置不同的地址。

为所有灯具设置相同的 DMX 地址将导致所有灯具以相同的方式做出响应。在这种情况下，请注意，更改一个通道的设置将同时影响所有灯具。

如果为每台灯具设置不同的 DMX 地址，则每台灯具将根据每台灯具的 DMX 通道数量，从您设置的通道号开始“监听”。这意味着更改一个通道的设置只会影响所选的灯具。

例如，如果第一台灯具设置为 28 通道模式，DMX 起始地址为 1，那么 DMX 链路中的下一台灯具的 DMX 地址就应该设置为 29。由于第一台灯具占用了前 28 个 DMX 通道，因此下一个可用通道是 29(28+1=29 >> 29)。

详情请参见下图：

通道模式	灯具 1 地址码	灯具 2 地址码	灯具 3 地址码	灯具 4 地址码	灯具 xxx 地址码
28 通道	1	29	57	85	.....
31 通道	1	32	63	94	.....

主菜单	子菜单	选项		
		开		
	投射限位	禁用		
		出光		
		闭光		
显示设置	显示反向	否		
		是		
	背光亮度	1-10		
	温度单位	°C		
		°F		
	语言	英文		
		中文		
设备测试	自动测试	单次		
		循环		
	手动测试	清除手动数值	否/是	
		水平	0-255	
		垂直	0-255	
		Cyan	0-255	
		Magenta	0-255	
		Yellow	0-255	
		色温	0-255	
		颜色盘	0-255	
		旋转图案盘	0-255	
		图案自转	0-255	
		固定图案盘	0-255	
		棱镜 1	0-255	
		自转棱镜 1	0-255	
		自转棱镜 2	0-255	
		雾化镜	0-255	
		缩放	0-255	
		调焦	0-255	
		频闪	0-255	
		调光	0-255	
系统信息	使用时间	设备时间		
		光源时间	总小时数	
			开灯时间	
			重置时间	密码=050
	设备湿度		当前	最大
		头部		
		底座		

主菜单	子菜单	选项		
	设备温度		当前	最大
		光源 CPU-A CPU-E		
	风扇状态	底座 A 风扇 1-2		
		臂部 B 风扇 1-2		
		头部 C 风扇 1-2		
		头部 E 风扇 1-5		
	固件版本			
	RDM UID			
	错误记录	设备错误		
		重置错误记录	否	
			是	密码=050
复位功能	X/Y 轴复位	否		
		是		
	头部复位	否		
		是		
	所有复位	否		
		是		
特殊功能	USB 升级	否		
		是		
	发送升级	否		
		是		
	固件修复	否		
		是		
	恢复工厂设置	否		
		是		

棱镜 2 自转

进入初始设置菜单，选择 **棱镜 2 自转**，按 ENTER 按钮确认。

使用 UP/DOWN 按钮来调整棱镜 2 自转初始位置(-128~127)，按 ENTER 按钮保存。按 MENU 按钮退出。

雾化镜

进入初始设置菜单，选择 **雾化镜**，按 ENTER 按钮确认。

使用 UP/DOWN 按钮来调整雾化镜初始位置（-128~127），按 ENTER 按钮保存。按 MENU 按钮退出。

缩放

进入初始设置菜单，选择 **缩放**，按 ENTER 按钮确认。

使用 UP/DOWN 按钮来调整缩放初始位置（-128~127），按 ENTER 按钮保存。按 MENU 按钮退出。

调焦

进入初始设置菜单，选择 **调焦**，按 ENTER 按钮确认。

使用 UP/DOWN 按钮来调整调焦初始位置（-128~127），按 ENTER 按钮保存。按 MENU 按钮退出。

图案盘 1

进入初始设置菜单，选择 **图案盘 1**，按 ENTER 按钮确认。
使用 UP/DOWN 按钮来调整图案盘 1 初始位置（-128~127），按 ENTER 按钮保存。按 MENU 按钮退出。

图案盘 2

进入初始设置菜单，选择 **图案盘 2**，按 ENTER 按钮确认。
使用 UP/DOWN 按钮来调整图案盘 2 初始位置（-128~127），按 ENTER 按钮保存。按 MENU 按钮退出。

图案盘 2 自转

进入初始设置菜单，选择 **图案盘 2 自转**，按 ENTER 按钮确认。
使用 UP/DOWN 按钮来调整图案盘 2 自转初始位置（-128~127），按 ENTER 按钮保存。按 MENU 按钮退出。

棱镜 1

进入初始设置菜单，选择 **棱镜 1**，按 ENTER 按钮确认。
使用 UP/DOWN 按钮来调整棱镜 1 初始位置（-128~127），按 ENTER 按钮保存。按 MENU 按钮退出。

棱镜 1 自转

进入初始设置菜单，选择 **棱镜 1 自转**，按 ENTER 按钮确认。
使用 UP/DOWN 按钮来调整棱镜 1 自转初始位置(-128~127), 按 ENTER 按钮保存。按 MENU 按钮退出。

棱镜 2

进入初始设置菜单，选择 **棱镜 2**，按 ENTER 按钮确认。
使用 UP/DOWN 按钮来调整棱镜 2 初始位置（-128~127），按 ENTER 按钮保存。按 MENU 按钮退出。

DMX 功能

按 MENU 按钮进入主菜单，选择 **DMX 功能**，按 ENTER 按钮确认，使用 UP/DOWN 按钮来选择：**DMX 地址码、DMX 通道模式、DMX 最后状态、观察 DMX 通道值、连接选项、网络、Art-Net 设置、sACN 设置** 或 **网络转 DMX。**

DMX 地址

选择 **DMX 地址**，按 ENTER 按钮确认。
使用 UP/DOWN 按钮来选择 DMX 地址码，按 ENTER 按钮保存。

通道模式	DMX 地址码
模式 1 (28 通道)	1-485
模式 2 (31 通道)	1-482

按 MENU 按钮退回到上一级菜单，或等待 30 秒自动退出菜单模式。

DMX 通道模式

选择 **通道模式**，按 ENTER 按钮确认。
使用 UP/DOWN 按钮来选择：**模式 1 (28 通道)** 或 **模式 2 (31 通道)**，按 ENTER 按钮保存。
按 MENU 按钮退回到上一级菜单，或等待 30 秒自动退出菜单模式。

DMX 最后状态

选择 **DMX 最后状态**，按 ENTER 按钮确认，当前的模式会在显示屏上显示。使用 UP/DOWN 按钮来选择：**待机**(DMX 信号停止时机器将进入待机模式)、**保持**(DMX 信号停止时机器将保持最后设定的状态) 或 **手动**(选择此模式后，机器将自动读取“手动测试”模式下的参数进行运行)，按 ENTER 按钮保存。
按 MENU 按钮退回到上一级菜单或等待 30 秒自动退出菜单模式。

观察 DMX 通道值

选择 **观察 DMX 通道值**，按 ENTER 按钮确认。
使用 UP/DOWN 按钮可查看各通道的值。
按 MENU 按钮退回到上一级菜单，或等待 30 秒自动退出菜单模式。

连接选项

选择 **连接选项**，按 ENTER 按钮确认。
使用 UP/DOWN 按钮来选择：自动、DMX、Art-Net 或 sACN，按 ENTER 按钮保存。

网络

选择 **网络**，按 ENTER 按钮确认。
使用 UP/DOWN 按钮来选择:IP 地址 或 子网掩码,按 ENTER 按钮保存。
按 MENU 按钮退回到上一级菜单，或等待 30 秒自动退出菜单模式。按

Art-Net 设置

选择 **Art-Net 设置**，按 ENTER 按钮确认。
使用 UP/DOWN 按钮来选择：网、子网 或 域，按 ENTER 按钮保存。
按 MENU 按钮退回到上一级菜单，或等待 30 秒自动退出菜单模式。

sACN 设置

选择 **sACN 设置**，按 ENTER 按钮确认。
使用 UP/DOWN 按钮来选择：域 或 优先级，按 ENTER 按钮保存。
按 MENU 按钮退回到上一级菜单，或等待 30 秒自动退出菜单模式。

网络转发 DMX

选择 **网络转发 DMX**，按 ENTER 按钮确认。
使用 UP/DOWN 按钮来选择：否 或 是，按 ENTER 按钮保存。
按 MENU 按钮退回到上一级菜单，或等待 30 秒自动退出菜单模式。

水平

进入初始设置菜单，选择 **水平**，按 ENTER 按钮确认。
使用 UP/DOWN 按钮来调整水平初始位置（-128~127），按 ENTER 按钮保存。按 MENU 按钮退出。

垂直

进入初始设置菜单，选择 **垂直**，按 ENTER 按钮确认。
使用 UP/DOWN 按钮来调整垂直初始位置（-128~127），按 ENTER 按钮保存。按 MENU 按钮退出。

Cyan

进入初始设置菜单，选择 **Cyan**，按 ENTER 按钮确认。
使用 UP/DOWN 按钮来调整 Cyan 初始位置（-128~127），按 ENTER 按钮保存。按 MENU 按钮退出。

Magenta

进入初始设置菜单，选择 **Magenta**，按 ENTER 按钮确认。
使用 UP/DOWN 按钮来调整 Magenta 初始位置（-128~127），按 ENTER 按钮保存。按 MENU 按钮退出。

Yellow

进入初始设置菜单，选择 **Yellow**，按 ENTER 按钮确认。
使用 UP/DOWN 按钮来调整 Yellow 初始位置（-128~127），按 ENTER 按钮保存。按 MENU 按钮退出。

色温

进入初始设置菜单，选择 **色温**，按 ENTER 按钮确认。
使用 UP/DOWN 按钮来调整色温初始位置（-128~127），按 ENTER 按钮保存。按 MENU 按钮退出。

颜色盘

进入初始设置菜单，选择 **颜色盘**，按 ENTER 按钮确认。
使用 UP/DOWN 按钮来调整颜色盘初始位置（-128~127），按 ENTER 按钮保存。按 MENU 按钮退出。

垂直	-128~127
Cyan	-128~127
Magenta	-128~127
Yellow	-128~127
色温	-128~127
颜色盘	-128~127
图案盘 2	-128~127
自转图案盘 2	-128~127
图案盘 1	-128~127
棱镜 1	-128~127
棱镜 2	-128~127
自转棱镜 1	-128~127
棱镜 3	-128~127
棱镜 4	-128~127
自转棱镜 2	-128~127
雾化镜	-128~127
缩放	-128~127
调焦	-128~127

起光点

进入初始设置菜单，选择 **起光点**，按 ENTER 按钮确认。

使用 UP/DOWN 按钮来调整水平初始位置（-500~500），按 ENTER 按钮保存。按 MENU 按钮退出。

调光校准 1/2/3/4

进入初始设置菜单，选择**调光校准 1/2/3/4**

，按 ENTER 按钮确认。

使用 UP/DOWN 按钮来调整水平初始位置（-500~500），按 ENTER 按

设备设置

按 MENU 按钮进入主菜单，选择 **设备设置**，按 ENTER 按钮确认，使用 UP/DOWN 按钮来选择：**水平方向取反、垂直方向取反、X/Y 失步纠正、缩放方向取反、水平垂直复位方式、对焦补偿、调光速度、调光曲线、风扇模式、亮度输出校正、图案捷径、颜色捷径、防晒模式、光源刷新率、除雾**或**投射限位。**

水平方向取反

选择 **水平方向取反**，按 ENTER 按钮确认。

使用 UP/DOWN 按钮来选择：**否**(正常运行) 或 **是**(水平方向取反)，按 ENTER 按钮保存。

按 MENU 按钮退回到上一级菜单，或等待 30 秒自动退出菜单模式。

垂直方向取反

选择 **垂直方向取反**，按 ENTER 按钮确认。

使用 UP/DOWN 按钮来选择：**否**(正常运行) 或 **是**(垂直方向取反)，按 ENTER 按钮保存。

按 MENU 按钮退回到上一级菜单，或等待 30 秒自动退出菜单模式。

X/Y 失步纠正

选择 **X/Y 失步纠正**，按 ENTER 按钮确认。

使用 UP/DOWN 按钮来选择：**否**(X/Y 轴失步时将保持失步状态) 或 **是**(X/Y 轴失步时将自动纠正)，按 ENTER 按钮保存。

按 MENU 按钮退回到上一级菜单，或等待 30 秒自动退出菜单模式。

缩放方向取反

选择 **缩放方向取反**，按 ENTER 按钮确认。

使用 UP/DOWN 按钮来选择：**否**(正常运行)或 **是**(缩放方向取反)，按 ENTER 按钮保存。

水平垂直复位方式

选择**水平垂直复位方式**，按 ENTER 按钮确认。

使用 UP/DOWN 按钮来选择：标准 或 依序，按 ENTER 按钮保存。

按 MENU 按钮退回到上一级菜单，或等待 30 秒自动退出菜单模式。

对焦补偿

选择 **对焦补偿**，按 ENTER 按钮确认。

使用 UP/DOWN 按钮来选择：禁用、近距离(10m)、中等距离(20m) 或 远距离(30m)，按 ENTER 按钮保存。

调光速度

选择 **调光速度**，按 ENTER 按钮确认。

使用 UP/DOWN 按钮来选择：**快速**或**平滑**，按 ENTER 按钮保存。

按 MENU 按钮退回到上一级菜单，或等待 30 秒自动退出菜单模式。

调光曲线

选择 **调光曲线**，按 ENTER 按钮确认。

使用 UP/DOWN 按钮来选择：**线性、平方、反平方** 或 **S 曲线**，按 ENTER 按钮保存。

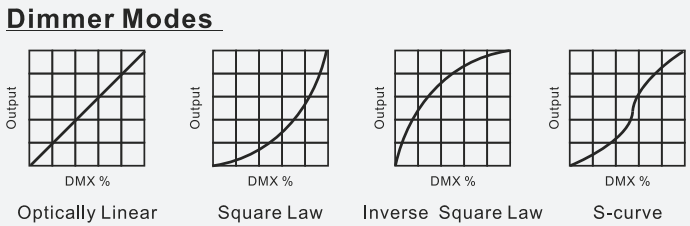

按 MENU 按钮退回到上一级菜单，或等待 30 秒自动退出菜单模式。

风扇模式

选择**风扇模式** ，按 ENTER 按钮确认。

使用 UP/DOWN 按钮来选择：**自动、安静** 或 **超安静**，按 ENTER 按钮保存。

按 MENU 按钮退回到上一级菜单，或等待 30 秒自动退出菜单模式。

自定义 RDM 参数 ID:

Parameter ID（参数 id）	中文描述	Command 'Discovery'（发现）	Command 'Set'（设置）	Command 'Get'(读取)	备注
DMX_STATUS	DMX 状态		√	√	0:Blackout 1:Hold 2:Manual
DIMMER_SPEED	调光速度		√	√	0:Fast 1:Smooth
SOUND_MODE	音控开关				0:Off 1:On
FAN_MODE	风扇模式		√	√	0:Standard 1:Quiet
ERROR_LOG	错误记录			√	
OFFSET	微调		√	√	
PAN_TILT_FEEDBACK	XY 失步纠正		√	√	0:No 1:Yes
DIMMER_CURVE	调光曲线		√	√	1:Line 2:Sq 3:Inv Sq 4:S
DIMMER_FREQUENCY	调光频率		√	√	FREQUENCT (1-15) 4:1200HZ
SUN_PROTECTION_MODE	防晒模式		√	√	0:Off 1:On

√为各个参数 id 执行的命令

7.2 初始位置调整

- 按[MENU]按钮进入主菜单。
- 长按[ENTER]按钮进入初始设置菜单。
- 使用[ENTER]、[▲ UP]和[▼ DOWN]按钮浏览初始设置菜单。
- 选择初始设置菜单选项或确认所选设置，请按[ENTER]按钮。
- 返回到上一级初始设置菜单而不作任何更改，请按[MENU]按钮，或等待 30 秒退出。

初始设置菜单	微调值
频率（1200HZ）	1072~1327
起光点	-500~500
调光校准 1	-500~500
调光校准 2	-500~500
调光校准 3	-500~500
调光校准 4	-500~500
水平	-128~127

RDM 功能：设备的某些菜单和功能可以通过 RDM 协议调用。

不同命令的参数 id 实现如下:

Parameter ID （参数 id）	中文描述	Command 'Discovery' （发现）	Command 'Set' （设置）	Command 'Get' （读取）
DISC_UNIQUE_BRANCH	发现-搜索	√		
DISC_MUTE	发现-静音	√		
DISC_UN_MUTE	发现-不静音	√		
SUPPORTED_PARAMETERS	支持参数			√
PARAMETER_DESCRIPTION	参数描述			√
DEVICE_INFO	设备讯息			√
DEVICE_MODEL_DESCRIPTION	设备型号描述			√
MANUFACTURER_LABEL	制造商标签			√
DEVICE_LABEL	设备标签		√	√
FACTORY_DEFAULTS	出厂设置		√	√
SOFTWARE_VERSION_LABEL	软件版本标签			√
BOOT_SOFTWARE_VERSION_ID	底层版本号 ID			√
BOOT_SOFTWARE_VERSION_LABEL	底层版本号标签			√
DMX_PERSONALITY	DMX 通道模式		√	√
DMX_PERSONALITY_DESCRIPTION	DMX 通道模式描述			√
DMX_START_ADDRESS	DMX 起始地址码		√	√
SLOT_INFO	通道信息			√
SLOT_DESCRIPTION	通道描述			√
SENSOR_DEFINITION	传感器定义			√
SENSOR_VALUE	传感器数值			√
CURVE	调光曲线		√	√
CURVE_DESCRIPTION	调光曲线描述			√
DEVICE_HOURS	设备时间			√
LAMP_HOURS	光源时间			√
PAN_INVERT	水平翻转		√	√
TILT_INVERT	垂直翻转		√	√
IDENTIFY_DEVICE	识别设备		√	√
RESET_DEVICE	设备复位		√	√

√为各个参数 id 执行的命令

REV D 06/27/2026

亮度输出校正

选择 **亮度输出校正**，按 ENTER 按钮确认。

使用 UP/DOWN 按钮来调整数值 50-100，按 ENTER 按钮保存。

按 MENU 按钮退回到上一级菜单，或等待 30 秒自动退出菜单模式。

图案捷径

选择 **图案捷径**，按 ENTER 按钮确认。

使用 UP/DOWN 按钮来选择：**启用** 或 **禁用**，按 ENTER 按钮保存。

按 MENU 按钮退回到上一级菜单，或等待 30 秒自动退出菜单模式。

颜色捷径

选择 **颜色捷径**，按 ENTER 按钮确认。

使用 UP/DOWN 按钮来选择：**启用** 或 **禁用**，按 ENTER 按钮保存。

按 MENU 按钮退回到上一级菜单，或等待 30 秒自动退出菜单模式。

光源刷新率

选择 **光源刷新频率**，按 ENTER 按钮确认。

使用 UP/DOWN 按钮来选择：900Hz、1000Hz、1100Hz、1200Hz、1300Hz、1400Hz、1500Hz、2500Hz、4000Hz、5000Hz、6000Hz、10KHz、15KHz、20KHz 或 25KHz，按 ENTER 按钮保存。

按 MENU 按钮退回到上一级菜单，或等待 30 秒自动退出菜单模式。

防晒模式（灯具在户外使用时，需将‘防晒模式’设置为‘开’）

选择 **防晒模式**，按 ENTER 按钮确认。

使用 UP/DOWN 按钮来选择：**关**(正常运行) 或 **开**(若未检测到信号，灯具会自动关闭光源并将头部调整至水平状态，避免因阳光长时间直射而损坏光学组件或内部元件)，按 ENTER 按钮保存。

按 MENU 按钮退回到上一级菜单，或等待 30 秒自动退出菜单模式。

除雾

功能：灯具内置除雾，消除镜头雾气

ON(开):启动除雾功能，除雾风扇全速运行，对着镜头位置吹，两分钟后自动切换为关闭，除雾风扇恢复为正常风速。 在特殊通道择指令“除雾：开(DMX 238-239)，并保持该值三秒钟，启动除雾功能.

OFF(关):关闭运行中的除雾功能，除雾风扇恢复为正常风速. 在特殊通道择指令“除雾：关(DMX240-241)，并保持该值三秒钟，关闭除雾功能。

投射限位

Disable(禁用):禁用投射限位功能，光源输出不受水平垂直位置影响.

在 Projected Limit 通道上选择指令”Disable”(DMX 008-015), 并保持该值三秒钟，禁用投射限位功能.

Light On(出光):启用投射限位功能，在设定的运动范围内光源可以出光，运动范围由 projected limit 通道设置。

在 Projected Limit 通道上选择指令”Light On”(DMX 016-023)，并保持该值三秒钟，启用投射限位功能，在设定的运动范围内光源可以出光.

Light Off(闭光):启用投射限位功能，在设定的运动范围内光源需要闭光，运动范围由 projected limit 通道设置。

在投射限位通道上选择指令“闭光” (DMX 024-031)，并保持该值三秒钟，启用投射限位功能，在设定的运动范围内光源需要闭光.

共持续 3 秒)。

特殊功能

按 MENU 按钮进入主菜单，选择 **特殊功能**，按 ENTER 按钮确认，使用 UP/DOWN 按钮来选择：**USB 升级、发送升级、固件修复** 或 **恢复出厂设置。**

USB 升级

选择 **USB 升级**，按 ENTER 按钮确认，显示屏上将显示 USB 中存储的升级文件，按 MENU 按钮退出。(详细升级步骤请阅读“软件升级”章节)

发送升级

选择 **发送升级**，按 ENTER 按钮确认。

使用 UP/DOWN 按钮来选择：**否**(保持当前设置) 或 **是**(将本机的升级程序发送到同一 DMX 链路中的其他设备以升级其程序)，按 ENTER 按钮保存。

按 MENU 按钮退回到上一级菜单，或等待 30 秒自动退出菜单模式。

固件修复（灯具更换副板后，更换的副板程序版本与灯具主板的程序版本不一致，需要使用此功能将主板程序同步到所有副板中。）

选择 **固件修复**，按 ENTER 按钮确认。

使用 UP/DOWN 按钮来选择：**否**(保持当前设置) 或 **是**(机器将会运行内置程序进行固件修复)，按 ENTER 按钮保存。

按 MENU 按钮退回到上一级菜单，或等待 30 秒自动退出菜单模式。

恢复工厂设置

选择 **恢复工厂设置**，按 ENTER 按钮确认。

使用 UP/DOWN 按钮来选择：**否**(保持当前设置) 或 **是**(恢复出厂设置)，按 ENTER 按钮保存。

按 MENU 按钮退回到上一级菜单，或等待 30 秒自动退出菜单模式。

错误记录

选择 **错误记录**，按 ENTER 按钮确认，可查看**设备错误** 或 **重置错误记录**，按 ENTER 按钮保存。

选择：**重置错误记录**，按 ENTER 按钮确认。

使用 UP/DOWN 按钮来选择：**否** 或 **是**，按 ENTER 按钮保存。

选择：**是**，按 ENTER 按钮确认。

使用 UP/DOWN 按钮来设置密码 050 即可重置错误记录，按 ENTER 按钮保存。

按 MENU 按钮退回到上一级菜单，或等待 30 秒自动退出菜单模式。

复位功能

按 MENU 按钮进入主菜单，选择 **复位功能**，按 ENTER 按钮确认，使用 UP/DOWN 按钮来选择：**X/Y 轴复位、头部复位** 或 **所有复位。**

X/Y 轴复位

选择 **X/Y 轴复位**，按 ENTER 按钮确认。

使用 UP/DOWN 按钮来选择：**否** 或 **是**(机器运行将运行内置程序来恢复 X/Y 轴的初始位置)，按 ENTER 按钮保存。

按 MENU 按钮退回到上一级菜单，或等待 30 秒自动退出菜单模式。

头部复位

选择 **头部复位**，按 ENTER 按钮确认。

使用 UP/DOWN 按钮来选择：**否** 或 **是**(机器运行将运行内置程序来恢复头部电机的初始位置)，按 ENTER 按钮保存。

按 MENU 按钮退回到上一级菜单，或等待 30 秒自动退出菜单模式。

所有复位

选择 **所有复位**，按 ENTER 按钮确认。

使用 UP/DOWN 按钮来选择：**否** 或 **是**(机器运行将运行内置程序来恢复所有电机的初始位置)，按 ENTER 按钮保存。

按 MENU 按钮退回到上一级菜单，或等待 30 秒自动退出菜单模式。

投射限位

启用设置：在投射限位通道 上选择指令“启用设置”(DMX032-039)，并保持该值三秒钟，启用限位设置功能

禁用设置：在投射限位通道上选择指令 “禁用设置”(DMX 032-039)，并保持该值三秒钟，退出限位设置功能.

水平位置 1：使用水平/水平微调通道，将灯头移动到水平位置 1 位置，然后在投射限位通道上选择 "水平位置 1”(DMX 048-055)，并保持该值 3 秒钟,位置的保存将通过灯具闪 3 秒来表示(每秒闪烁 4 次，共持续 3 秒)。

水平位置 2：使用水平/水平微调通道，将灯头移动到水平位置 2 位置，然后在投射限位通道上选择 "水平位置 2”(DMX 056-063)，并保持该值 3 秒钟,位置的保存将通过灯具闪 3 秒来表示(每秒闪烁 4 次，共持续 3 秒)。

注意:水平位置 1 与水平位置 2 没有大小区分，例如：水平位置 1 = 90，水平位置 2 = 180 水平位置 1= 180，水平位置 2 = 90 是一样的,垂直位置 也是一样。

垂直位置 1：使用垂直/垂直微调通道，将灯头移动到 垂直位置 1 位置，然后在投射限位通道上选择 "垂直位置 1”(DMX 064-071)，并保持该值 3 秒钟,位置的保存将通过灯具闪 3 秒来表示(每秒闪烁 4 次，共持续 3 秒)。

垂直位置 2：使用垂直/垂直微调通道，将灯头移动到 垂直位置 2 位置，然后在投射限位通道上选择 "垂直位置 2”(DMX 072-079)，并保持该值 3 秒钟,位置的保存将通过灯具闪 3 秒来表示(每秒闪烁 4 次，共持续 3 秒)。

显示设置

按 MENU 按钮进入主菜单，选择 **显示设置**，按 ENTER 按钮确认，使用 UP/DOWN 按钮来选择：**显示反向、背光亮度、温度单位** 或 **语言。**

显示反向

选择 **显示反向**，按 ENTER 按钮确认。

使用 UP/DOWN 按钮来选择：**否** 或 **是**，按 ENTER 按钮保存。

按 MENU 按钮退回到上一级菜单，或等待 30 秒自动退出菜单模式。

背光亮度

选择 **背光亮度**，按 ENTER 按钮确认。
使用 UP/DOWN 按钮来调整背光亮度 1-10，按 ENTER 按钮保存。
按 MENU 按钮退回到上一级菜单，或等待 30 秒自动退出菜单模式。

温度单位

选择 **温度单位**，按 ENTER 按钮确认。
使用 UP/DOWN 按钮来选择：**℃** 或 **℉**，按 ENTER 按钮保存。
按 MENU 按钮退回到上一级菜单，或等待 30 秒自动退出菜单模式。

语言

选择 **语言**，按 ENTER 按钮确认。
使用 UP/DOWN 按钮来选择：**英文** 或 **中文**，按 ENTER 按钮保存。
按 MENU 按钮退回到上一级菜单，或等待 30 秒自动退出菜单模式。

设备测试

按 MENU 按钮进入主菜单，选择 **设备测试**，按 ENTER 按钮确认，使用 UP/DOWN 按钮来选择：**自动测试** 或 **手动测试**。

自动测试

选择 **自动测试**，按 ENTER 按钮确认。
使用 UP/DOWN 按钮来选择：**单次**(机器将会运行内置程序进行单次测试) 或 **循环**(机器将会运行内置程序进行循环测试)，按 ENTER 按钮保存。
按 MENU 按钮退回到上一级菜单。

手动测试

选择 **手动测试**，按 ENTER 按钮确认。
使用 UP/DOWN 按钮来选择通道，按 ENTER 按钮确认。
使用 UP/DOWN 按钮来调整通道值，按 ENTER 按钮保存。
按 MENU 按钮退回到上一级菜单。
（退出手动测试菜单后，机器将返回到上一个 DMX 状态；断电重启后，手动测试的参数将自动保存）

系统信息

按 MENU 按钮进入主菜单，选择 **系统信息**，按 ENTER 按钮确认，使用 UP/DOWN 按钮来选择：**使用时间、设备湿度、设备温度、风扇状态、固件版本、RDM UID** 或 **错误记录。**

使用时间

选择 **使用时间**，按 ENTER 按钮确认，显示屏上将显示**设备时间**和光**源时间**。
使用 UP/DOWN 按钮来选择功能，按 ENTER 按钮，若选择光源时间会显示总小时数、开灯时间、重置时间。重置时间设置密码 050，按 MENU 按钮退出。

设备湿度

选择 **设备湿度**，按 ENTER 按钮确认，显示屏上将显示设备的湿度，按 MENU 按钮退出。

设备温度

选择 **设备温度**，按 ENTER 按钮确认，显示屏上将显示设备的温度，按 MENU 按钮退出。

风扇状态

选择 **风扇状态**，按 ENTER 按钮确认，显示屏上将显示各风扇的状态，按 MENU 按钮退出。

固件版本

选择 **固件版本**，按 ENTER 按钮确认，显示屏上将显示设备的固件版本，按 MENU 按钮退出。

RDM UID

选择 **RDM UID**，按 ENTER 按钮确认，显示屏上将显示设备的 RDM UID，按 MENU 按钮退出。